S.A.S.à Conseil de Surveillance au capital de 525 000 Euros
Parc Industriel des 50 Arpents
8, square Louis Blanc
77680 ROISSY-EN-BRIE - France

Ventilateur A3G800-AU25-61 - 13532810

La souplesse d'adaptation de ce ventilateur hélicoïde nu 13532810 de la marque **ebmpapst** permet son utilisation dans le domaine des technologies de ventilation, industrie automobile…

Ventilateur hélicoïde nu axial Hyblade **A3G800-AU25-61 ebmpapst** avec moto-hélice 5 pales faucilles insert en tôle d'aluminium surmoulée avec du plastique PP.

- Sens de rotation à droite en regardant le rotor
- Isolation classe F
- Roulements à billes
- Branchement électrique boîte à bornes
- IP55
- Sens d'air hélice vers fixation
- Protection contre l'inversion des pôles et le blocage
- Conformité EN 61800-5-1; CE
- Homologation CSA C22.2 n° 77 + CAN/CSA-E60730-1; EAC; UL 1004-7 + 60730-1
- Masse 26kg

Caractéristiques :
- A économie d'énergie : oui
- Fréquence : 50/60Hz
- Alimentation : 400V
- Type de connexion : boîte à bornes
- Débit (m3/h) : 26610
- Diamètre (hélice ou turbine) : 800
- Indice de protection : 55
- Sens de l'air : Hélice vers fixations
- Température de l'air véhiculé : de - 25° à + 70°
- Vitesse (tours/minute) : 1020
- Niveau sonore (décibels) : 75
- Intensité (ampères) : 2,74
- Puissance absorbée (watts) : 1585
- Conformité RoHs : oui
- Monté sur : roulements

S.A.S.à Conseil de Surveillance au capital de 525 000 Euros
Parc Industriel des 50 Arpents
8, square Louis Blanc
77680 ROISSY-EN-BRIE - France

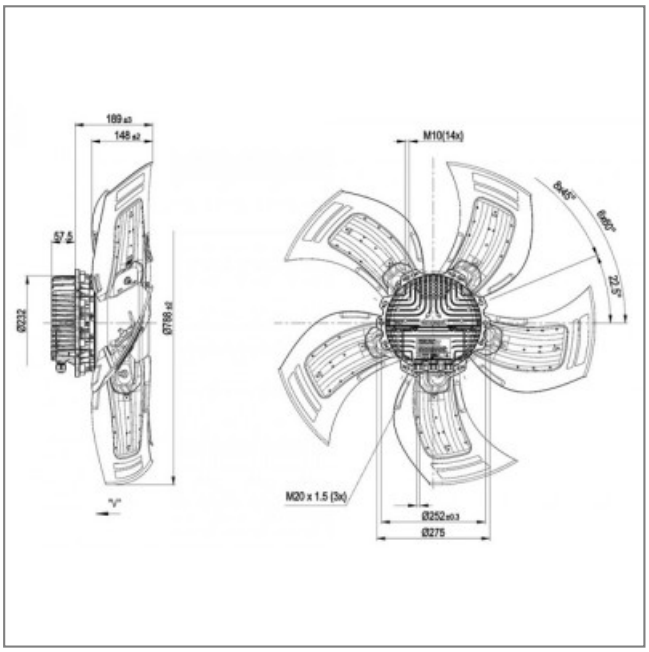

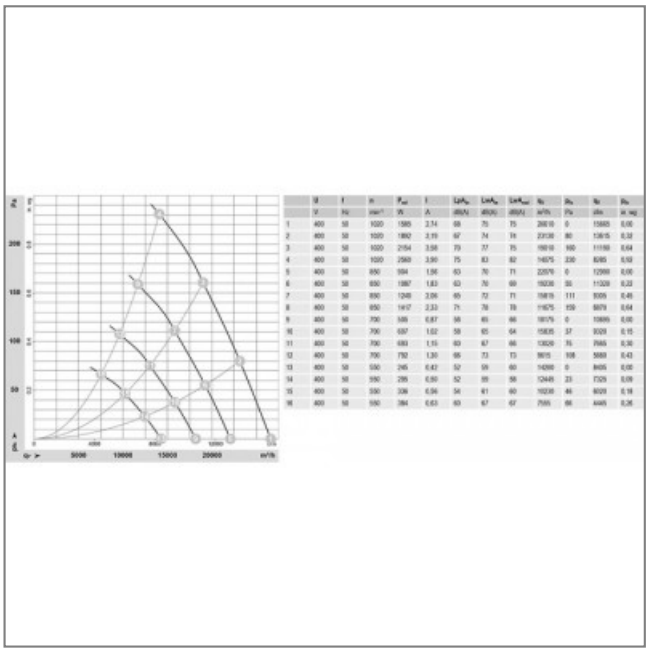

	U	f	n	P_{abs}	I	Lp_{A}	Lw_{A}	Lw_{A}	q_v	p_{sf}	η_s	p_{fs}
	V	Hz	min^{-1}	W	A	dB(A)	dB(A)	dB(A)	m^3/h	Pa	dBm	in. wg
1	400	50	1020	1565	2,74	68	75	75	26618	0	15665	0,00
2	400	50	1020	1862	2,79	67	74	74	23138	80	13615	0,32
3	400	50	1020	2154	3,58	73	77	75	19019	160	11190	0,64
4	400	50	1020	2549	3,90	75	83	82	14575	230	8265	0,92
5	400	50	850	994	1,96	63	70	71	22570	0	12999	0,00
6	400	50	850	1367	1,83	63	70	69	19230	30	11220	0,12
7	400	50	850	1248	2,06	65	72	71	15819	111	9305	0,45
8	400	50	850	1417	2,33	71	78	78	11675	150	6879	0,60
9	400	50	700	585	0,87	58	65	66	18175	0	10695	0,00
10	400	50	700	697	1,02	58	65	64	15835	37	9329	0,15
11	400	50	700	683	1,15	60	67	66	13029	75	7665	0,30
12	400	50	700	792	1,30	66	73	73	9815	108	5889	0,43
13	400	50	550	245	0,42	52	59	60	14280	0	8405	0,00
14	400	50	550	289	0,50	52	59	58	12449	23	7325	0,09
15	400	50	550	336	0,56	54	61	60	10230	46	6020	0,18
16	400	50	550	384	0,63	60	67	67	7565	66	4445	0,26