S.A.S.à Conseil de Surveillance au capital de 525 000 Euros
Parc Industriel des 50 Arpents
8, square Louis Blanc
77680 ROISSY-EN-BRIE - France

Ventilateur FN080-NDS.6F.V7. - 11060823

Le ventilateur hélicoïde 11060823 de la marque **ziehl-abegg** est utilisé dans une très large gamme d'applications : ventilation de locaux industriels, groupes électrogènes, vitrines réfrigérées…

Ventilateur hélicoïde sur grille **FN080-NDS.6F.V7 ziehl-abegg** avec hélice 7 pâles en aluminium moulé sous pression.

- Sens d’air hélice vers fixation
- Roulements à billes
- Raccordement électrique par boîte à borne
- Isolation Classe F
- Masse 26,6kg

Caractéristiques :
- Fréquence : 50/60Hz
- Alimentation : 400V
- Type de connexion : boîte à bornes
- Diamètre (hélice ou turbine) : 800
- Indice de protection : 54
- Sens de l'air : Hélice vers fixations
- Vitesse (tours/minute) : 440/360
- Intensité (ampères) : 0.94/0.40
- Puissance absorbée (watts) : 340/200
- Conformité RoHs : oui
- Monté sur : roulements

Côte d'encombrement : B1 = 156.5mm, B3 = 220.5mm, B5 = 120.5mm
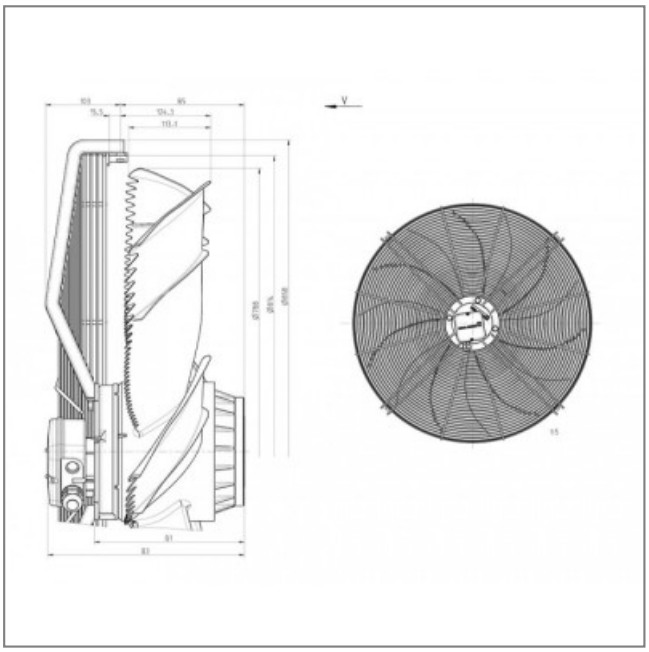
S.A.S.à Conseil de Surveillance au capital de 525 000 Euros
Parc Industriel des 50 Arpents
8, square Louis Blanc
77680 ROISSY-EN-BRIE - France