S.A.S.à Conseil de Surveillance au capital de 525 000 Euros
Parc Industriel des 50 Arpents
8, square Louis Blanc
77680 ROISSY-EN-BRIE - France

Ventilateur S6E450-AN06-27 - 13032433

Ce ventilateur hélicoïde 13032433 **ebmpapst** convient parfaitement pour une large gamme de conditions de refroidissement dans divers domaines.

Ventilateur axial AC hélicoïde **S6E450-AN06-27 ebmpapst** avec moteur à rotor extérieur 5 pales faucilles en tôle d'acier pressé, pulvérisé de plastique PP.

- IP54
- Protection moteur avec contrôleur de température externe
- Isolation Classe F
- Conformité EN 60334-1(2010); CE
- Sens de rotation anti-horaire en regardant le rotor
- Roulements à billes
- Branchement électrique câble
- Masse 8kg

Caractéristiques :
- Fréquence : 50/60Hz
- Alimentation : 230V
- Type de connexion : câble
- Débit (m3/h) : 4640
- Diamètre (hélice ou turbine) : 450
- Indice de protection : 54
- Sens de l'air : Hélice vers fixations
- Température de l'air véhiculé : de - 40° à + 70°
- Vitesse (tours/minute) : 910
- Intensité (ampères) : 0,6
- Puissance absorbée (watts) : 136
- Conformité RoHs : oui
- Monté sur : roulements

S.A.S.à Conseil de Surveillance au capital de 525 000 Euros
Parc Industriel des 50 Arpents
8, square Louis Blanc
77680 ROISSY-EN-BRIE - France

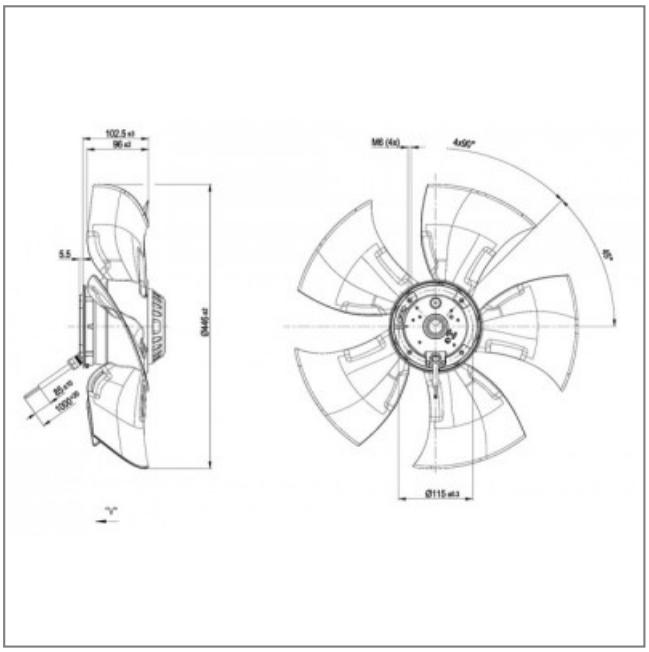

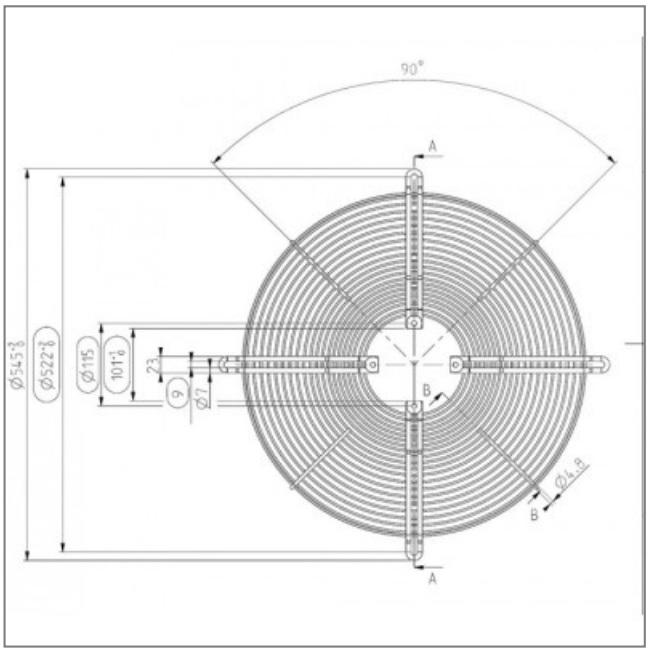

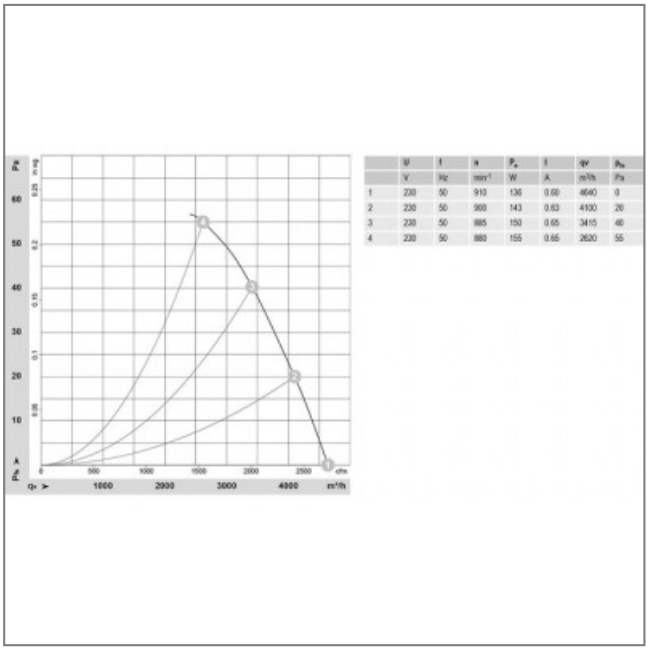

	U	f	n	P_a	I	qv	p_{fa}
	V	Hz	min⁻¹	W	A	m³/h	Pa
1	230	50	910	136	0.60	4640	0
2	230	50	900	143	0.63	4100	20
3	230	50	885	150	0.65	3415	40
4	230	50	880	155	0.65	2620	55