S.A.S.à Conseil de Surveillance au capital de 525 000 Euros
Parc Industriel des 50 Arpents
8, square Louis Blanc
77680 ROISSY-EN-BRIE - France

Ventilateur DDM 10/8.550.4.3V BRIDE ET SUPPORT - 30461004

Ce ventilateur centrifuge double ouïe basse pression 30461004 **NICOTRA** est utilisé dans une large gamme d'application : ventilation, climatisation…

Ventilateur centrifuge double ouie **DDM 10/8.550.4 BRIDE ET SUPPORT NICOTRA** hautes performances avec moteur à rotor extérieur intégré en tôle d'acier galvanisé et turbine à ailettes courbes en acier galvanisé.

- Branchement électrique boîte à bornes
- Isolation classe F
- IP 10
- Roulements à billes
- Masse 22,4kg

Caractéristiques :
- Dimensions sortie d'air (L x h) : 265x289
- Fréquence : 50/60Hz
- Alimentation : 230V
- Type de connexion : boîte à bornes
- Débit (m3/h) : 3700
- Indice de protection : 10
- Température de l'air véhiculé : de - 20° à + 40°
- Vitesse (tours/minute) : 1050
- Intensité (ampères) : 5,9
- Puissance absorbée (watts) : 550
- Conformité RoHs : oui
- Monté sur : roulements
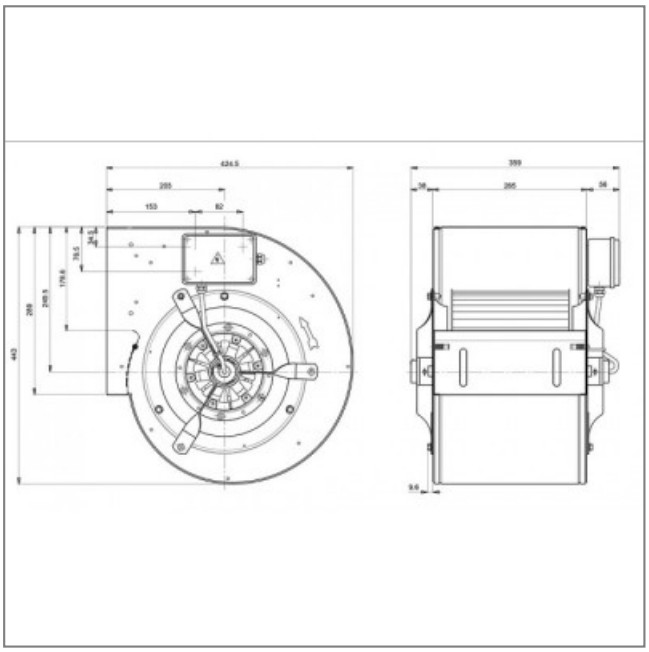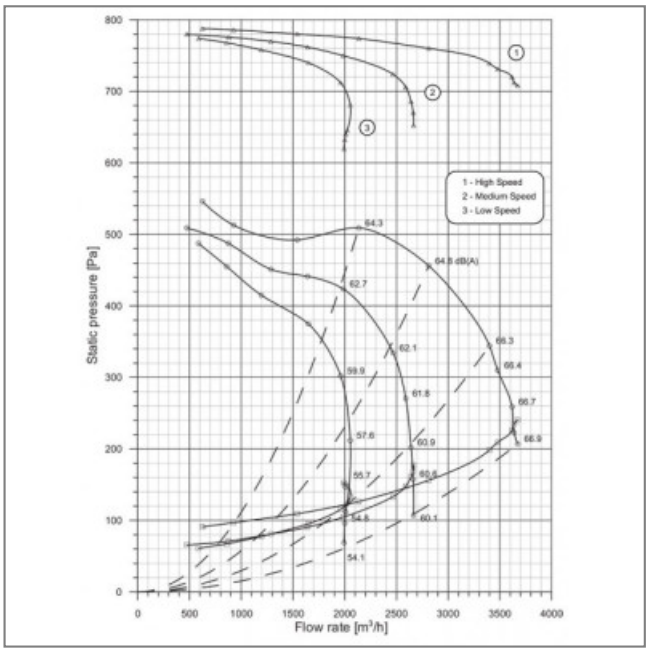
S.A.S.à Conseil de Surveillance au capital de 525 000 Euros
Parc Industriel des 50 Arpents
8, square Louis Blanc
77680 ROISSY-EN-BRIE - France