S.A.S.à Conseil de Surveillance au capital de 525 000 Euros
Parc Industriel des 50 Arpents
8, square Louis Blanc
77680 ROISSY-EN-BRIE - France

Ventilateur hélicoïde W3G385-CT53-61 - 13530353

Caractéristiques :
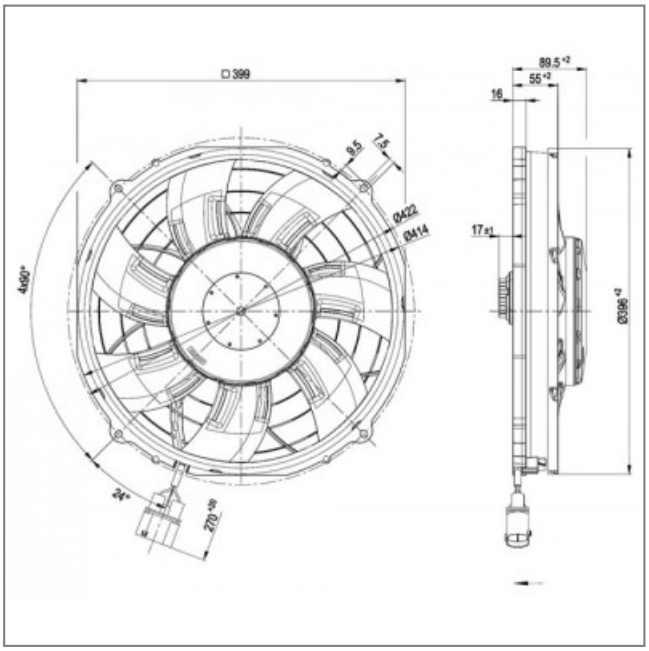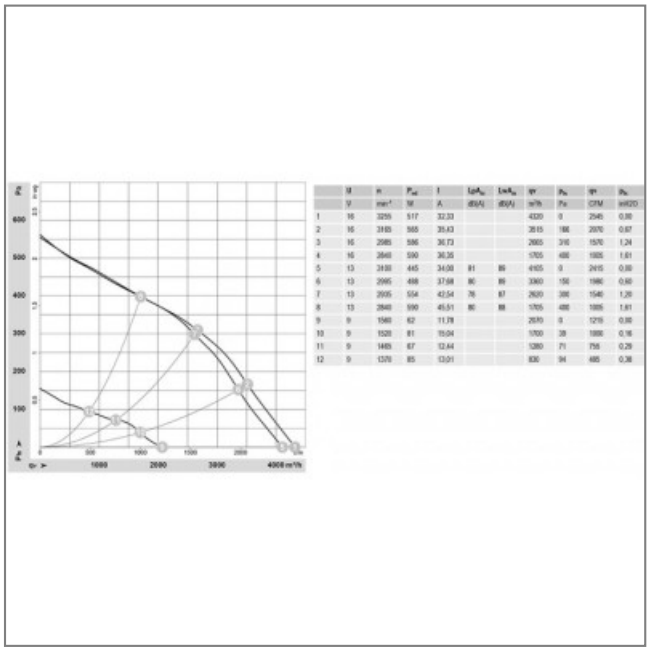
- A économie d'énergie : oui
- Fréquence : 50/60Hz
- Alimentation : 13V
- Type de connexion : câble + connecteur
- Débit (m3/h) : 4105
- Diamètre (hélice ou turbine) : 385
- Indice de protection : 24
- Sens de l'air : Hélice vers fixations
- Température de l'air véhiculé : de - 40° à + 105°
- Vitesse (tours/minute) : 3100
- Intensité (ampères) : 34
- Puissance absorbée (watts) : 445
- Conformité RoHs : oui
- Monté sur : roulements