S.A.S.à Conseil de Surveillance au capital de 525 000 Euros
Parc Industriel des 50 Arpents
8, square Louis Blanc
77680 ROISSY-EN-BRIE - France

Moteur K48617 MO1776 - 31060615

Caractéristiques :
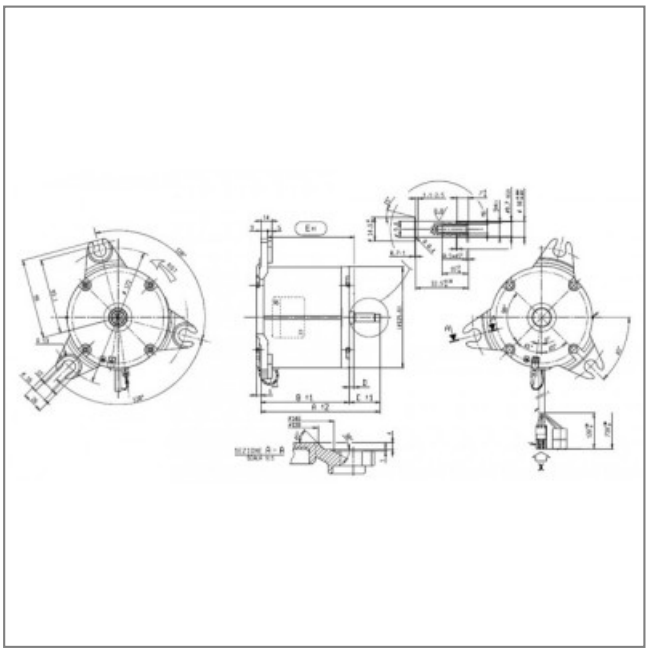
- Fréquence : 50/60Hz
- Alimentation : 230/240V
- Type de connexion : câble + connecteur
- Vitesse (tours/minute) : 700
- Puissance absorbée (watts) : 78/220
- Conformité RoHs : oui