S.A.S.à Conseil de Surveillance au capital de 525 000 Euros
Parc Industriel des 50 Arpents
8, square Louis Blanc
77680 ROISSY-EN-BRIE - France

Ventilateur hélicoïde A4D560-AQ01-01 - 13031517
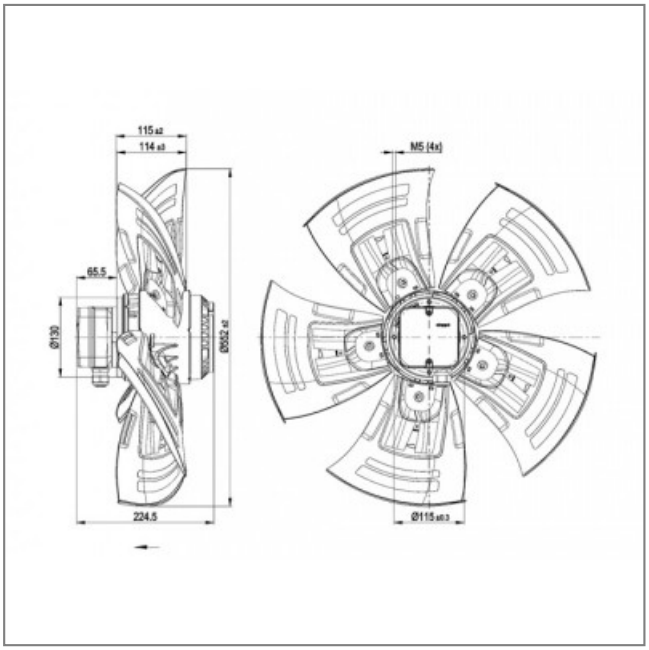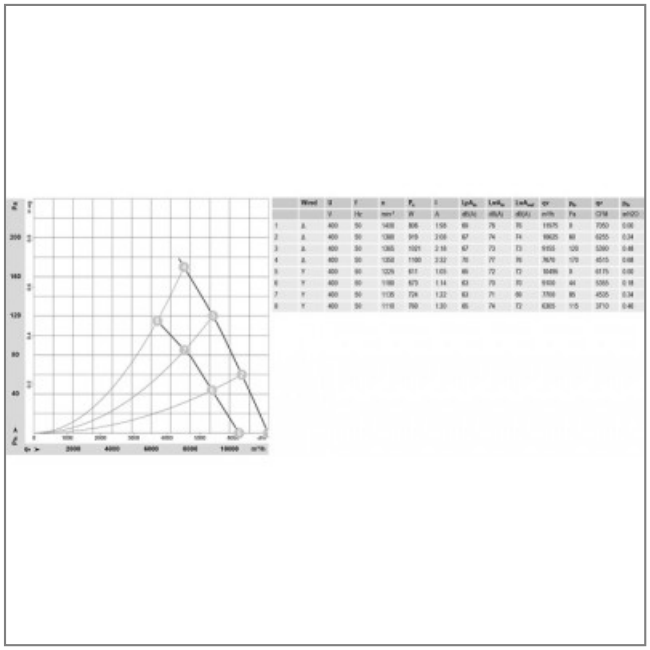
Caractéristiques :
- Fréquence : 50/60Hz
- Alimentation : 400V
- Type de connexion : boîte à bornes
- Débit (m3/h) : 11975
- Diamètre (hélice ou turbine) : 560
- Indice de protection : 54
- Sens de l'air : Hélice vers fixation
- Température de l'air véhiculé : de - 40° à + 65°
- Vitesse (tours/minute) : 1110/760
- Niveau sonore (décibels) : 76
- Intensité (ampères) : 2,32/1,3
- Puissance absorbée (watts) : 1100/760
- Conformité RoHs : oui
- Monté sur : roulements