S.A.S.à Conseil de Surveillance au capital de 525 000 Euros
Parc Industriel des 50 Arpents
8, square Louis Blanc
77680 ROISSY-EN-BRIE - France

Ventilateur compact 6314/2HP - 13020392

Ce ventilateur compact de la marque **ebmpapst** correspond aux attentes des professionnels dans les domaines du conditionnement d'air, des étuves, des armoires réfrigérées, des aérothermes…

Le ventilateur axial compact **6314/2HP ebmpaspt** avec moteur à rotor extérieur est doté d'un boîtier en aluminium moulé sous pression et d'une turbine en en plastique renforcé de fibre de verre.
Ce ventilateur compact **6314/2HP ebmpaspt** peut souffler ou aspirer selon sa position.

- Branchement électrique 2 fils, extrémités dénudées et étamées
- Roulements à billes
- IP 20
- Sens de rotation à gauche en regardant le rotor
- Masse 0,91kg

Caractéristiques :
- Dimensions (mm) : 172x51
- Longueur du câble (m) : 0,365
- Fréquence : 50/60Hz
- Alimentation : 24V
- Type de connexion : fils
- Débit (m3/h) : 520
- Indice de protection : 20
- Température de l'air véhiculé : de - 25° à + 65°
- Vitesse (tours/minute) : 5000
- Niveau sonore (décibels) : 58
- Intensité (ampères) : 1,25
- Puissance absorbée (watts) : 30
- Conformité RoHs : oui
- Monté sur : roulements
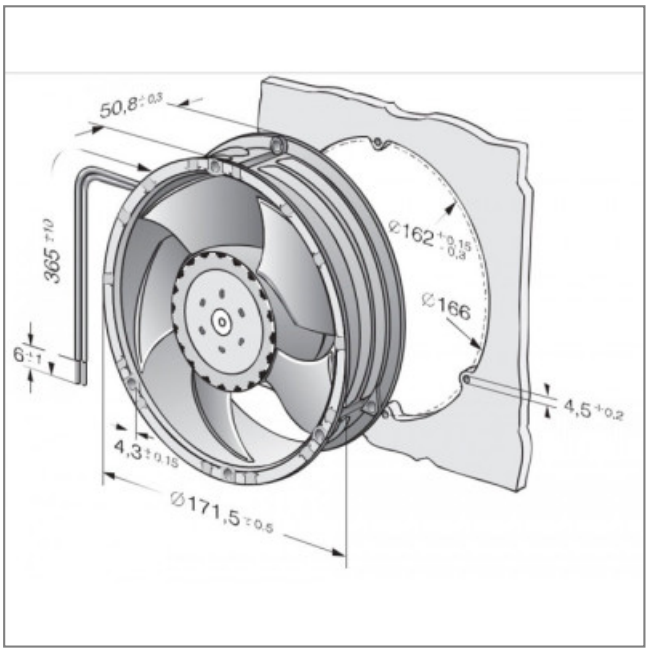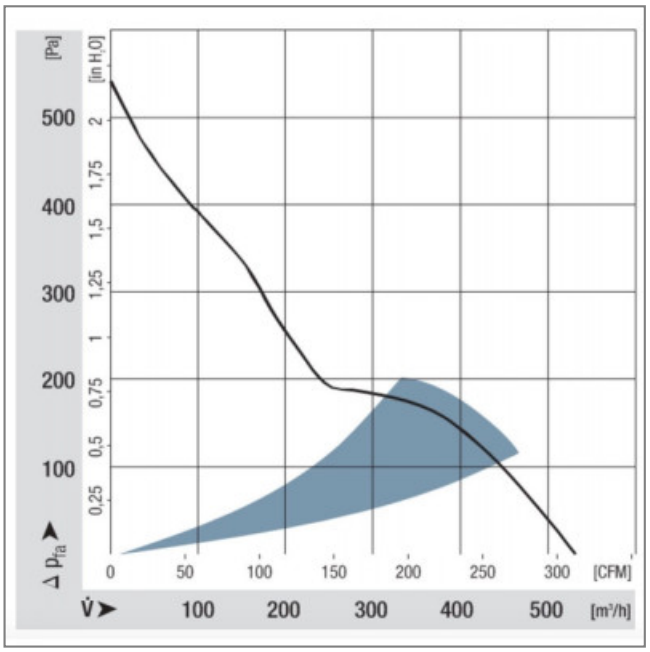
S.A.S.à Conseil de Surveillance au capital de 525 000 Euros
Parc Industriel des 50 Arpents
8, square Louis Blanc
77680 ROISSY-EN-BRIE - France