S.A.S.à Conseil de Surveillance au capital de 525 000 Euros
Parc Industriel des 50 Arpents
8, square Louis Blanc
77680 ROISSY-EN-BRIE - France

Moto-turbine R3G400-AC32-71 - 13630453

La moto-turbine 13630453 **ebmpapst** à réaction est utilisé pour des applications comme le refroidissement forcé d'équipements électriques, la climatisation, le froid, le renouvellement d'air…

La moto-turbine à réaction à aubes recourbées vers l'arrière **R3G400-AC32-71 ebmpapst** montée à l'aspiration sans volute assure un excellent rendement hydraulique.

- Branchement électrique câble
- IP54
- Sens de rotation horaire vu côté rotor
- Isolation classe B
- Protection contre les surcharges thermiques connectée en interne
- Homologations CSA C22.2 No. 77 + CAN/CSA-E60730-1; EAC; UL 1004-3 + 60730-1
- Conformités EN 61800-5-1; CE
- Masse 6,17kg

Caractéristiques :
- A économie d'énergie : oui
- Fréquence : 50/60Hz
- Alimentation : 200/277V
- Type de connexion : câble
- Débit (m3/h) : 4320
- Diamètre (hélice ou turbine) : 400
- Indice de protection : 54
- Température de l'air véhiculé : de - 25° à + 30°
- Intensité (ampères) : 2,5
- Puissance absorbée (watts) : 410
- Conformité RoHs : Oui
- Monté sur : roulements

S.A.S.à Conseil de Surveillance au capital de 525 000 Euros
Parc Industriel des 50 Arpents
8, square Louis Blanc
77680 ROISSY-EN-BRIE - France

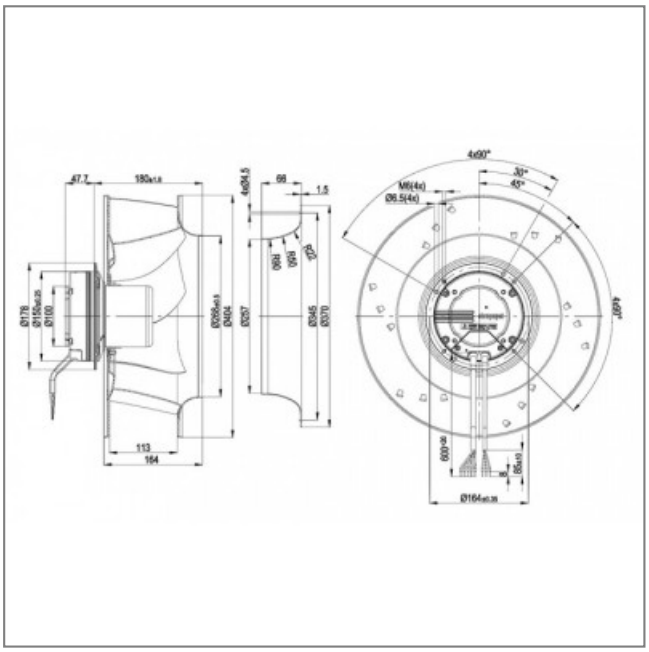

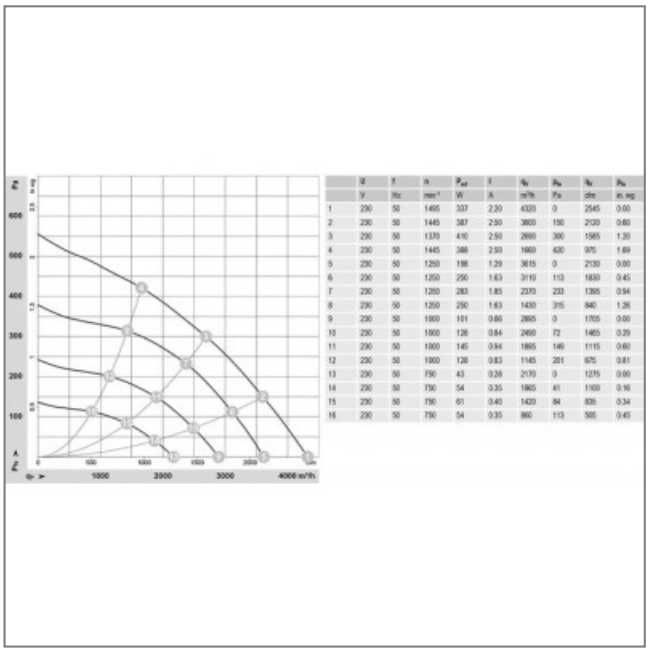

	U	f	n	P_{eff}	I	q_v	p_{fa}	q_v	p_{fa}
	V	Hz	min^{-1}	W	A	m^3/h	Pa	cfm	in. wg
1	230	50	1495	337	2.20	4320	0	2545	0.00
2	230	50	1445	387	2.50	3800	150	2120	0.60
3	230	50	1370	410	2.50	2890	300	1985	1.20
4	230	50	1445	388	2.50	1860	420	975	1.69
5	230	50	1250	198	1.29	3615	0	2130	0.00
6	230	50	1250	250	1.63	3110	113	1830	0.45
7	230	50	1250	283	1.85	2370	233	1395	0.94
8	230	50	1250	290	1.63	1430	315	840	1.26
9	230	50	1000	111	0.86	2865	0	1705	0.00
10	230	50	1000	128	0.84	2460	72	1465	0.29
11	230	50	1000	145	0.94	1865	149	1115	0.60
12	230	50	1000	128	0.83	1145	201	675	0.81
13	230	50	750	43	0.28	2170	0	1275	0.00
14	230	50	750	54	0.35	1865	41	1100	0.16
15	230	50	750	61	0.40	1420	84	835	0.34
16	230	50	750	54	0.35	860	113	505	0.45