S.A.S.à Conseil de Surveillance au capital de 525 000 Euros
Parc Industriel des 50 Arpents
8, square Louis Blanc
77680 ROISSY-EN-BRIE - France

# Ventilateur hélicoïde A3G630-AR85-90 - 13532606

Grâce à sa facilité d'utilisation le ventilateur hélicoïde **ebm-papst** est utilisable dans de nombreuses et diverses applications : armoires électriques, cellules de congélation, groupes électrogènes…

La construction esthétique et compacte du ventilateur hélicoîde nu **A3G630-AR85-90 ebmpapst** permet d'excellents rendements dans diverses applications.
Ce ventilateur hélicoïde nu **A3G630-AR85-90 ebmpapst** possède une moto-hélice 5 pales faucilles en tôle d'acier ronde sertie, surmoulée avec du plastique PP et la surface du rotor est peinte en noir.

- IP54 Contrôleur de température commuté en interne
- Raccordement électrique boîte à borne
- Sens d'air hélice vers fixations
- solation classe B Conforme à la norme EN 61800-5-1, CE
- Homologation UL 1004-7 + 60730; CCC; EAC
- Masse 11,5kg

Caractéristiques :
- A économie d'énergie : oui
- Fréquence : 50/60Hz
- Alimentation : 400V
- Type de connexion : boîte à bornes
- Débit (m3/h) : 13770
- Diamètre (hélice ou turbine) : 560
- Indice de protection : 54
- Sens de l'air : Hélice vers fixations
- Température de l'air véhiculé : de - 25° à + 60°
- Vitesse (tours/minute) : 1140
- Niveau sonore (décibels) : 74
- Intensité (ampères) : 1,6
- Puissance absorbée (watts) : 970
- Conformité RoHs : oui
- Monté sur : roulements

S.A.S.à Conseil de Surveillance au capital de 525 000 Euros
Parc Industriel des 50 Arpents
8, square Louis Blanc
77680 ROISSY-EN-BRIE - France

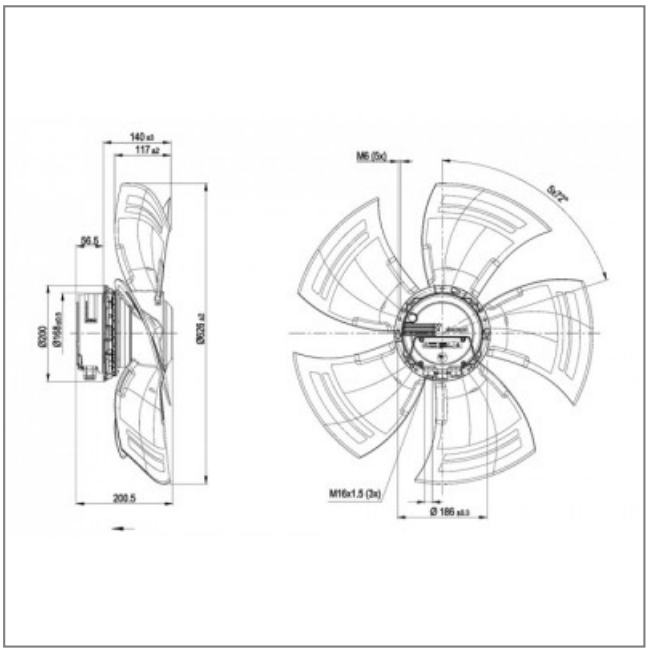


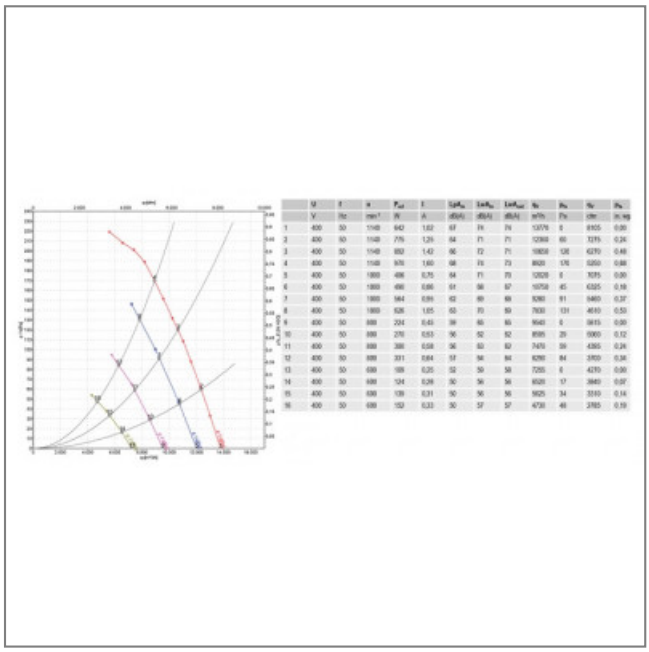

| | U | f | n | $P_{el}$ | I | $LpA_{in}$ | $LwA_{in}$ | $LwA_{out}$ | $q_v$ | $p_{sf}$ | $p_{tf}$ | $p_{fs}$ |
|---|---|---|---|---|---|---|---|---|---|---|---|---|
| | V | Hz | min⁻¹ | W | A | dB(A) | dB(A) | dB(A) | m³/h | Pa | cfm | m kg |
| 1 | 400 | 50 | 1140 | 642 | 1,02 | 67 | 74 | 74 | 13776 | 0 | 8105 | 0,00 |
| 2 | 400 | 50 | 1140 | 775 | 1,25 | 64 | 71 | 71 | 12368 | 66 | 7275 | 0,24 |
| 3 | 400 | 50 | 1140 | 892 | 1,42 | 66 | 72 | 71 | 10808 | 126 | 6370 | 0,48 |
| 4 | 400 | 50 | 1140 | 976 | 1,60 | 68 | 74 | 73 | 8820 | 176 | 5200 | 0,68 |
| 5 | 400 | 50 | 1800 | 496 | 0,75 | 64 | 71 | 73 | 12020 | 0 | 7075 | 0,00 |
| 6 | 400 | 50 | 1800 | 496 | 0,86 | 61 | 68 | 67 | 10758 | 45 | 6325 | 0,19 |
| 7 | 400 | 50 | 1800 | 564 | 0,99 | 62 | 69 | 69 | 9260 | 91 | 5460 | 0,37 |
| 8 | 400 | 50 | 1800 | 626 | 1,05 | 62 | 70 | 69 | 7830 | 131 | 4610 | 0,53 |
| 9 | 400 | 50 | 888 | 224 | 0,45 | 59 | 65 | 65 | 9540 | 6 | 5615 | 0,00 |
| 10 | 400 | 50 | 888 | 270 | 0,53 | 56 | 62 | 62 | 8585 | 29 | 5060 | 0,12 |
| 11 | 400 | 50 | 888 | 306 | 0,58 | 56 | 62 | 62 | 7470 | 39 | 4395 | 0,24 |
| 12 | 400 | 50 | 888 | 331 | 0,64 | 57 | 64 | 64 | 6290 | 84 | 3700 | 0,34 |
| 13 | 400 | 50 | 688 | 109 | 0,25 | 52 | 59 | 58 | 7255 | 6 | 4270 | 0,00 |
| 14 | 400 | 50 | 688 | 124 | 0,28 | 50 | 56 | 56 | 6520 | 17 | 3840 | 0,07 |
| 15 | 400 | 50 | 688 | 139 | 0,31 | 50 | 56 | 56 | 5825 | 34 | 3310 | 0,14 |
| 16 | 400 | 50 | 688 | 152 | 0,33 | 50 | 57 | 57 | 4730 | 46 | 2785 | 0,19 |