S.A.S.à Conseil de Surveillance au capital de 525 000 Euros
Parc Industriel des 50 Arpents
8, square Louis Blanc
77680 ROISSY-EN-BRIE - France

Moteur LS 71 0.37/4 B14 - 25090246

Grâce à ses caractéristiques spécifiques le moteur 25090246 **Leroy-Somer** est utilisable dans de nombreuses et diverses applications : centrales d'épuration, industrie chimique…

Moteur asynchrone triphasé **LS 71 0.37/4 B14 Leroy-Somer** à bride de fixation à trous taraudés carter en alliage d'aluminium rotor à cage.

- Classe de rendement IE1
- Raccordement électrique par boîte à borne
- IP55
- Classe d'isolation F
- Roulements à billes
- Masse 7,3Kg

Caractéristiques :
- Hauteur de l'axe (mm) : 71
- Diamètre de l'arbre : 14
- Longueur de l'arbre (mm) : 30
- Fréquence : 50/60Hz
- Alimentation : 230/380V
- Type de connexion : boîte à bornes
- Indice de protection : 55
- Température de l'air véhiculé : de - 15° à + 40°
- Vitesse (tours/minute) : 1420
- Intensité (ampères) : 1,9
- Puissance absorbée (watts) : 370
- Conformité RoHs : oui
- Monté sur : roulements

Côte d'encombrement : AA = 140mm, LB = 193mm, LB1* = 166mm, LJ = 21mm, J = 86mm, I = 43mm, II = 43mm
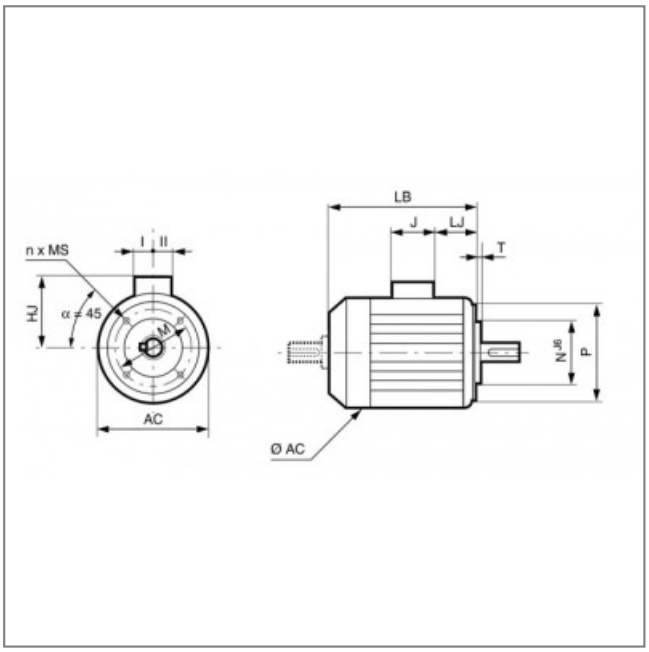
S.A.S.à Conseil de Surveillance au capital de 525 000 Euros
Parc Industriel des 50 Arpents
8, square Louis Blanc
77680 ROISSY-EN-BRIE - France