S.A.S.à Conseil de Surveillance au capital de 525 000 Euros
Parc Industriel des 50 Arpents
8, square Louis Blanc
77680 ROISSY-EN-BRIE - France

Moto-turbine K3G560-PC04-01 - 13655615

Cette moto-turbine 13655615 **ebmpapst** est facile à utiliser dans tous domaines d'activité : les systèmes de ventilation de bâtiment, le traitement médical...

Moto-turbine EC radiale **K3G560-PC04-01 ebmpapst** à économie d'énergie roue avec pales inclinées vers l'arrière.

- IP 55
- Branchement électrique boîte à bornes
- Sens de rotation horaire vu côté rotor
- Roulements à billes
- Conformité EN 61800-5-1, CE
- Homologation EAC, UL, CSA
- Masse 68kg

Caractéristiques :
- A économie d'énergie : oui
- Fréquence : 50/60Hz
- Alimentation : 380-480V
- Type de connexion : boite à bornes
- Débit (m3/h) : 21200
- Diamètre (hélice ou turbine) : 560
- Indice de protection : 55
- Température de l'air véhiculé : de - 25° à + 40°
- Vitesse (tours/minute) : 1760
- Intensité (ampères) : 4,36
- Puissance absorbée (watts) : 2790
- Conformité RoHs : oui
- Monté sur : roulements

S.A.S.à Conseil de Surveillance au capital de 525 000 Euros
Parc Industriel des 50 Arpents
8, square Louis Blanc
77680 ROISSY-EN-BRIE - France

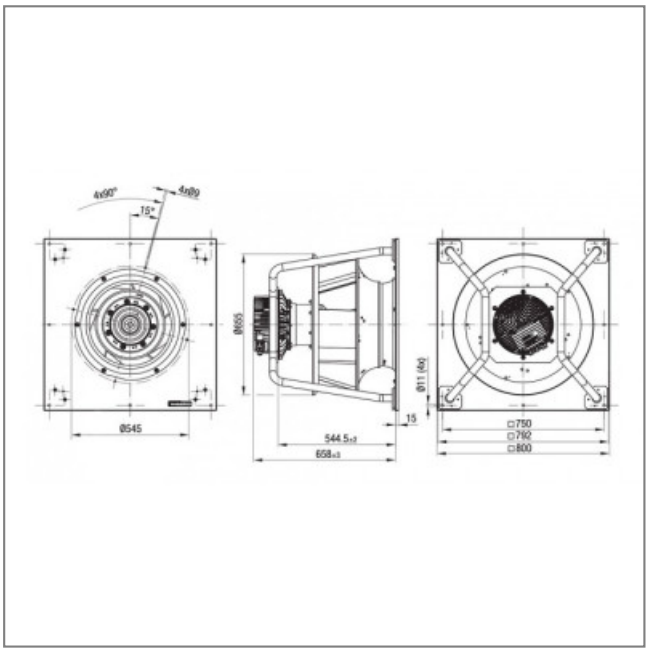

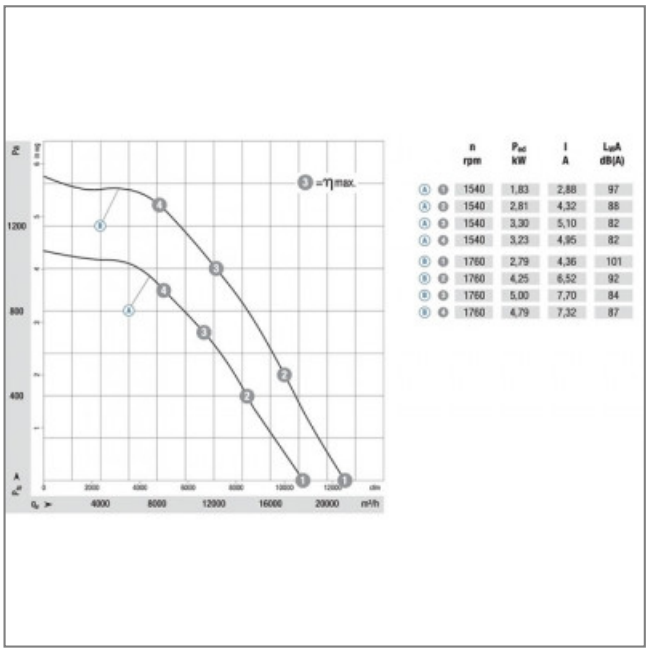

		n rpm	P_{ed} kW	I A	L_{pA} dB(A)
A	1	1540	1,83	2,88	97
A	2	1540	2,81	4,32	88
A	3	1540	3,30	5,10	82
A	4	1540	3,23	4,95	82
B	1	1760	2,79	4,36	101
B	2	1760	4,25	6,52	92
B	3	1760	5,00	7,70	84
B	4	1760	4,79	7,32	87