S.A.S.à Conseil de Surveillance au capital de 525 000 Euros
Parc Industriel des 50 Arpents
8, square Louis Blanc
77680 ROISSY-EN-BRIE - France

Ventilateur SVS 200 K - 18022200

Le ventilateur centrifuge 18022200 **Helios** est idéal pour un montage dans les endroits exigus.

Le ventilateur centrifuge compact extra-plat insonorisé **SVS 200 K Helios** pour gaines circulaires permet un montage peu encombrant et en toute position dans les endroits exigus. Un fonctionnement silencieux est possible grâce au revêtement intérieur en laine minérale. Pression élevée pour un montage dans des réseaux longs à fortes pertes de charges.

- IP44
- Branchement électrique boite à bornes
- Roulements à billes
- Poids : 9,2kg

Caractéristiques :
- Dimensions sortie d'air (L x h) : 200
- Alimentation : 230V
- Type de connexion : boîte à bornes
- Débit (m3/h) : 940
- Indice de protection : 44
- Température de l'air véhiculé : de - 10° à + 70°
- Vitesse (tours/minute) : 2710
- Niveau sonore (décibels) : 55
- Intensité (ampères) : 0,71
- Puissance absorbée (watts) : 163
- Conformité RoHs : oui
- Monté sur : roulements
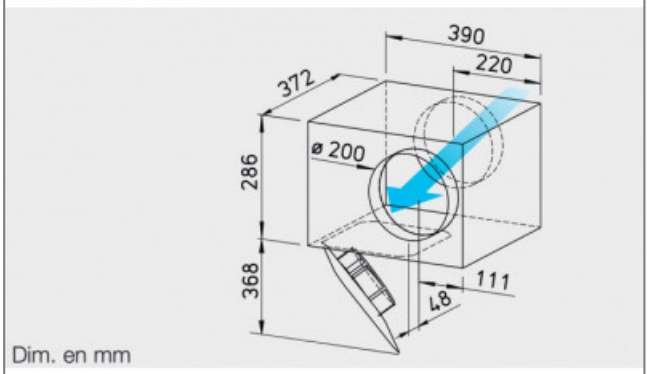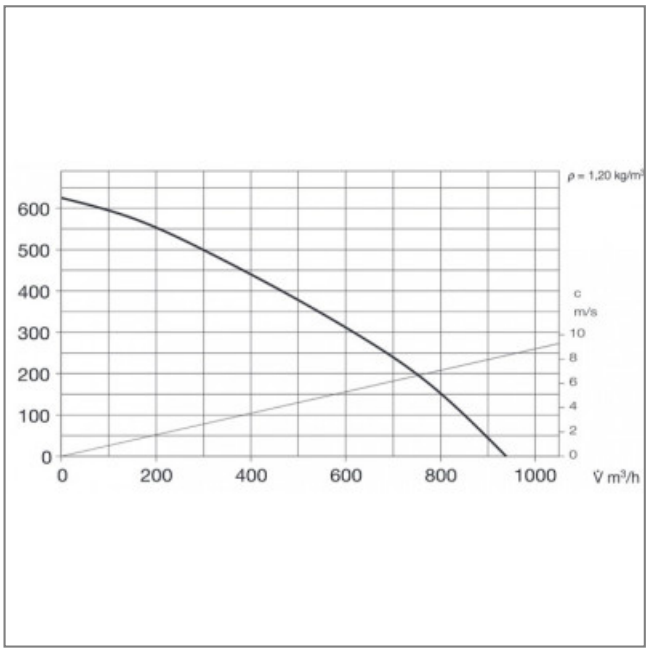
S.A.S.à Conseil de Surveillance au capital de 525 000 Euros
Parc Industriel des 50 Arpents
8, square Louis Blanc
77680 ROISSY-EN-BRIE - France