S.A.S.à Conseil de Surveillance au capital de 525 000 Euros
Parc Industriel des 50 Arpents
8, square Louis Blanc
77680 ROISSY-EN-BRIE - France

# Ventilateur A3G800-AN36-94 - 13532812

Ce ventilateur hélicoïde nu 13532812 de la marque **ebmpapst** correspond aux attentes des professionnels dans les domaines du conditionnement d'air, des armoires réfrigérées…

Ventilateur hélicoïde axial **A3G800-AN36-94 ebmpapst** avec moto-hélice 5 pales faucilles en tôle d'acier ronde sertie, surmoulée avec du plastique PP.

- Branchement électrique boîte à borne
- Sens de rotation à droite en regardant le rotor
- IP54
- Isolation classe F
- Protection thermique contre les surcharges commutée en interne
- Masse 10,6kg

Caractéristiques :
- A économie d'énergie : oui
- Fréquence : 50/60Hz
- Alimentation : 230V
- Type de connexion : boîte à bornes
- Débit (m3/h) : 14770
- Diamètre (hélice ou turbine) : 800
- Indice de protection : 54
- Sens de l'air : Hélice vers fixations
- Température de l'air véhiculé : de - 25° à + 60°
- Vitesse (tours/minute) : 600
- Intensité (ampères) : 1,9
- Puissance absorbée (watts) : 440
- Conformité RoHs : oui
- Monté sur : roulements
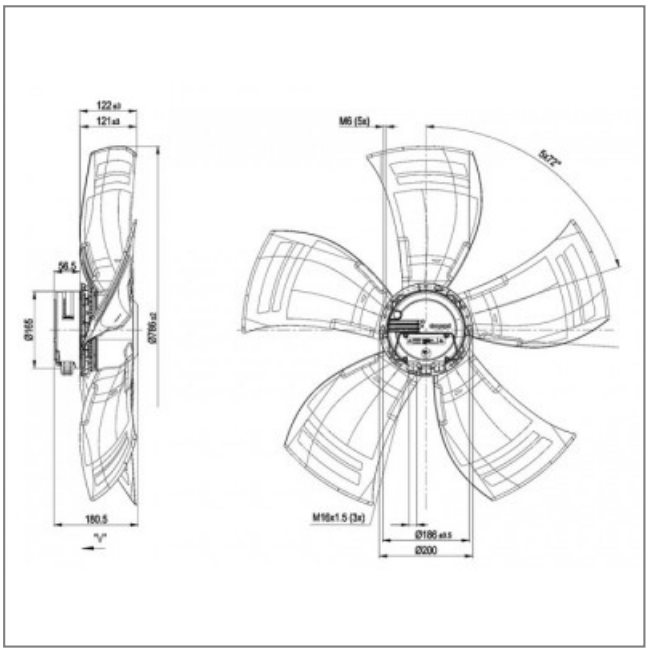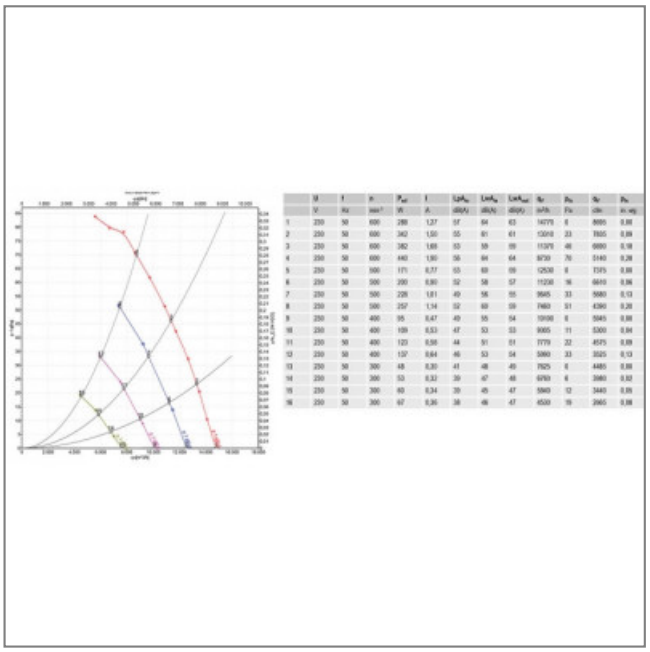
S.A.S.à Conseil de Surveillance au capital de 525 000 Euros
Parc Industriel des 50 Arpents
8, square Louis Blanc
77680 ROISSY-EN-BRIE - France