S.A.S.à Conseil de Surveillance au capital de 525 000 Euros
Parc Industriel des 50 Arpents
8, square Louis Blanc
77680 ROISSY-EN-BRIE - France

# Ventilateur DD 7/7.62.6 BRIDE ET SUPPORT - 30451011

Ce ventilateur centrifuge 30451011 **NICOTRA** est idéal pour les professionnels dans le domaine de électricité, électronique, froid industriel, industrie…

Ventilateur haute performance double ouie **DD 7/7.62.6 BRIDE ET SUPPORT NICOTRA** avec moteur à rotor interne intégré optimisé en tôle d'acier galvanisé et turbine à ailettes courbes en tôle d'acier galvanisé.

- Protection thermique interne
- Branchement électrique boîte à bornes
- Isolation Classe B
- Masse 8,5kg

Caractéristiques :
- Dimensions sortie d'air (L x h) : 232x207
- Fréquence : 50/60Hz
- Alimentation : 230V
- Type de connexion : boîte à bornes
- Débit (m3/h) : 1500
- Indice de protection : 20
- Température de l'air véhiculé : de - 20° à + 50°
- Vitesse (tours/minute) : 900
- Niveau sonore (décibels) : 58,6
- Intensité (ampères) : 1
- Puissance absorbée (watts) : 62
- Conformité RoHs : oui
- Monté sur : roulements
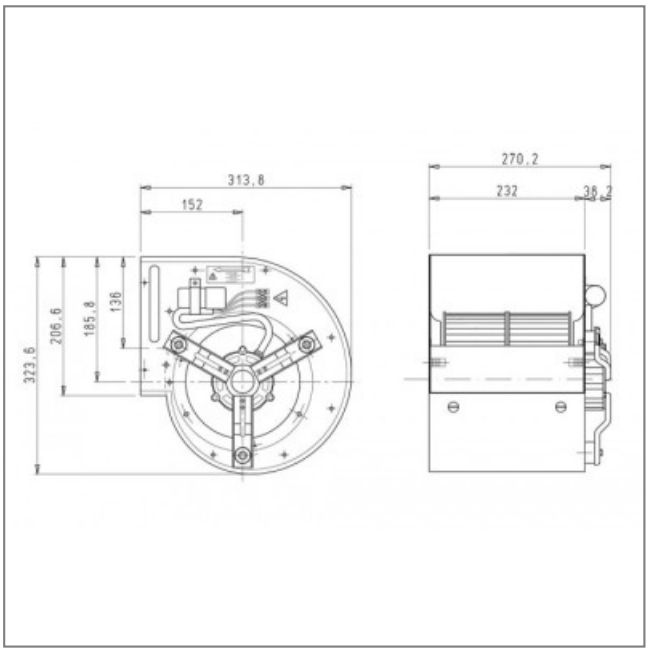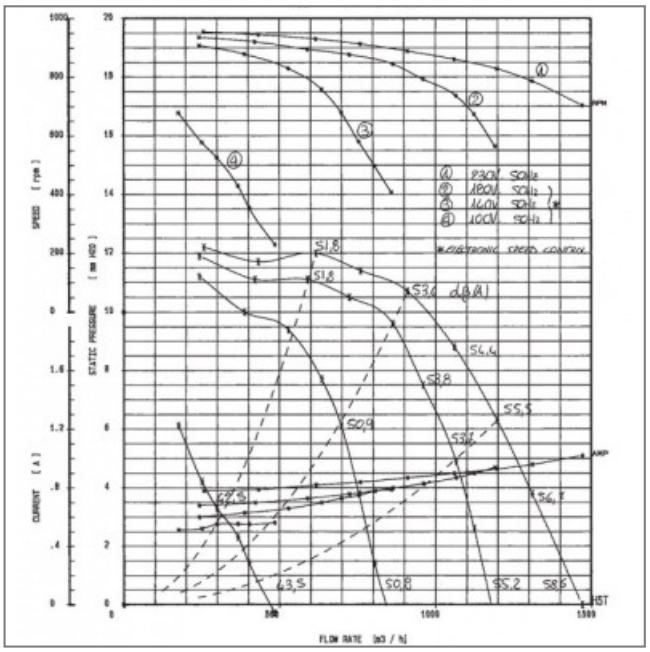
S.A.S.à Conseil de Surveillance au capital de 525 000 Euros
Parc Industriel des 50 Arpents
8, square Louis Blanc
77680 ROISSY-EN-BRIE - France