S.A.S.à Conseil de Surveillance au capital de 525 000 Euros
Parc Industriel des 50 Arpents
8, square Louis Blanc
77680 ROISSY-EN-BRIE - France

Ventilateur hélicoïde S4D560-AO01-03. - 13032585

Ventilateur hélicoïde sur grille 13032585 **ebm-papst** efficace et silencieux pour des applications comme le refroidissement d'équipements électriques, la climatisation, le froid, le renouvellement d'air…

Ce ventilateur hélicoïde sur grille **S4D560-AO01-03 Ebmpapst** avec moto hélice 5 pales faucilles en tôle d'aluminium pulvérisé avec du platique PP, grille de protection en acier peint en noir et rotor en aluminium assure des résultats aérauliques et électriques optimaux.

- Sens de rotation à droite en regardant le rotor
- Isolation classe F
- Roulements à billes
- Sens d'air hélice vers fixations
- Isolation classe F
- IP54
- Branchement électrique boîte à borne
- Conforme à la norme EN 61800-5-1; CE
- Protection thermique contre les surcharges avec isolation de base
- Homologation VDE; EAC; CCC
- Masse 15,5kg

Caractéristiques :
- Fréquence : 50/60Hz
- Fréquence : 50/60Hz
- Alimentation : 400V
- Alimentation : 400V
- Type de connexion : boîte à bornes
- Type de connexion : boîte à bornes
- Débit (m3/h) : 7670
- Débit (m3/h) : 7670

S.A.S.à Conseil de Surveillance au capital de 525 000 Euros
Parc Industriel des 50 Arpents
8, square Louis Blanc
77680 ROISSY-EN-BRIE - France

- Diamètre (hélice ou turbine) : 560
- Diamètre (hélice ou turbine) : 560
- Indice de protection : 54
- Indice de protection : 54
- Sens de l'air : Hélice vers fixations
- Sens de l'air : Hélice vers fixations
- Température de l'air véhiculé : de - 40° à + 65°
- Température de l'air véhiculé : de - 40° à + 65°
- Vitesse (tours/minute) : 1350/1110
- Vitesse (tours/minute) : 1350/1110
- Intensité (ampères) : 2,32/1,3
- Intensité (ampères) : 2,32/1,3
- Puissance absorbée (watts) : 1110/760
- Puissance absorbée (watts) : 1110/760
- Conformité RoHs : oui
- Conformité RoHs : oui
- Monté sur : roulements
- Monté sur : roulements

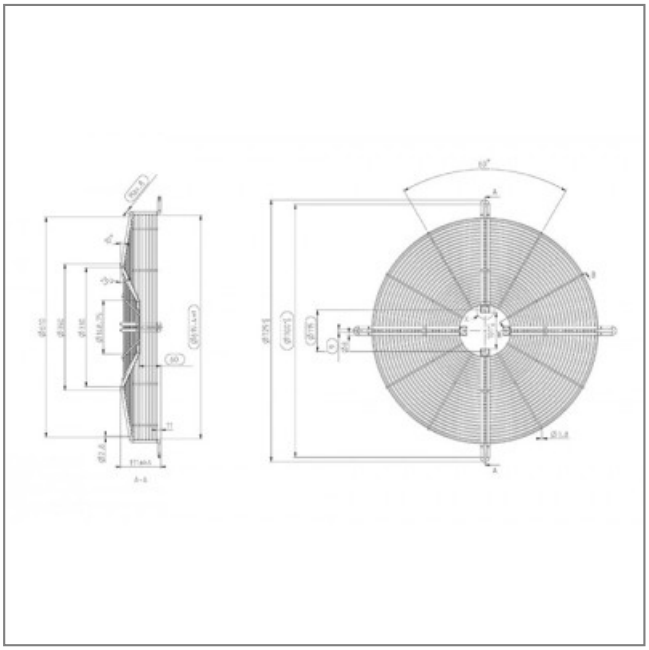

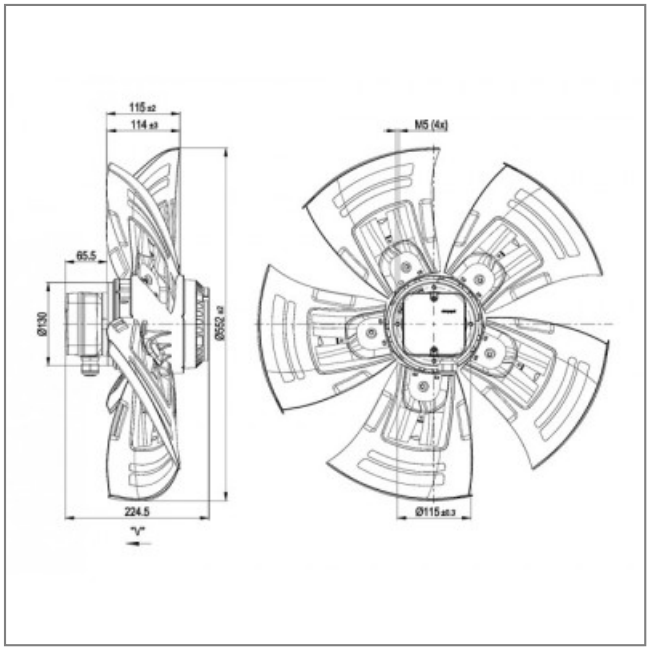

S.A.S.à Conseil de Surveillance au capital de 525 000 Euros
Parc Industriel des 50 Arpents
8, square Louis Blanc
77680 ROISSY-EN-BRIE - France

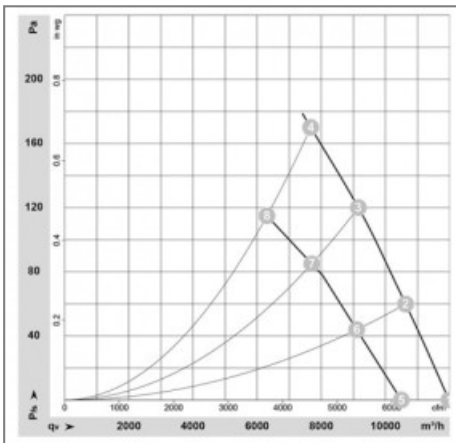

	Wired	U	f	n	P_e	I	LpA_m	LwA_m	LwA_{tot}	qv	p_{fs}	qv	p_{fs}
		V	Hz	min^{-1}	W	A	dB(A)	dB(A)	dB(A)	m³/h	Pa	CFM	inH2O
1	Δ	400	50	1400	806	1.98	69	76	76	11975	0	7050	0.00
2	Δ	400	50	1380	919	2.08	67	74	74	10625	60	6255	0.24
3	Δ	400	50	1365	1021	2.18	67	73	73	9155	120	5390	0.48
4	Δ	400	50	1350	1100	2.32	70	77	76	7670	170	4515	0.68
5	Y	400	50	1225	611	1.05	65	72	72	10495	0	6175	0.00
6	Y	400	50	1180	673	1.14	63	70	70	9100	44	5355	0.18
7	Y	400	50	1135	724	1.22	63	71	69	7700	85	4535	0.34
8	Y	400	50	1110	760	1.30	65	74	72	6305	115	3710	0.46