S.A.S.à Conseil de Surveillance au capital de 525 000 Euros
Parc Industriel des 50 Arpents
8, square Louis Blanc
77680 ROISSY-EN-BRIE - France

QL4/0030-2012 24VDC - 13180014

Caractéristiques :
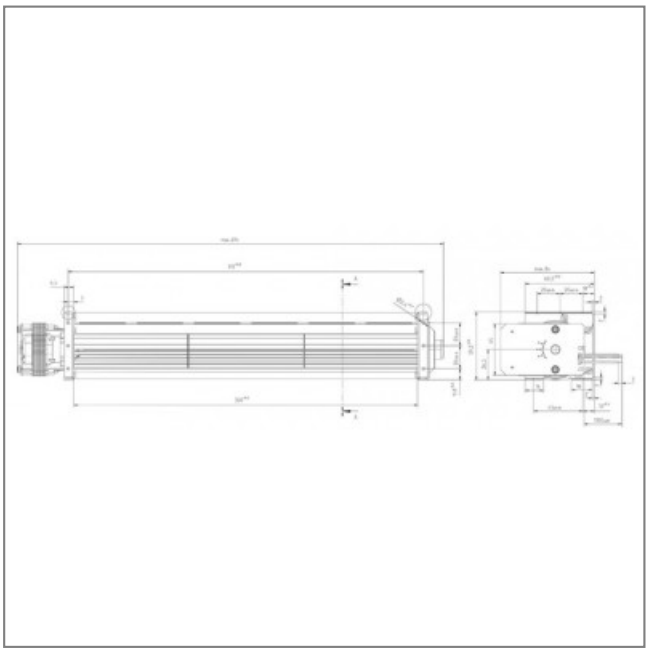
- Longueur de la turbine (mm) : 300
- Fréquence : 50/60Hz
- Alimentation : 24V
- Type de connexion : câble
- Débit (m3/h) : 130
- Diamètre (hélice ou turbine) : 40
- Indice de protection : 20
- Température de l'air véhiculé : de 0° à + 60°
- Vitesse (tours/minute) : 2200
- Puissance absorbée (watts) : 5
- Conformité RoHs : oui
- Monté sur : roulements