S.A.S.à Conseil de Surveillance au capital de 525 000 Euros
Parc Industriel des 50 Arpents
8, square Louis Blanc
77680 ROISSY-EN-BRIE - France

Ventilateur DDM 10/8.550.4. BRIDE ET SUPPORT - 30461026

Ce ventilateur centrifuge **30461026 NICOTRA** est utilisé dans une très large gamme d'application : électricité, équipement, informatique…

Ventilateurs centrifuges haute performance **DDM 10/8.550.4. BRIDE ET SUPPORT NICOTRA** double largeur, double entrée avec moteur à rotor extérieur intégré et optimisé en tôle d'acier galvanisée et roue à aubes courbées vers l'avant en tôle d'acier galvanisée.

- Roulements à billes
- Branchement électrique câble
- Protection thermique externe
- Isolation classe F
- Masse 19,5kg

Caractéristiques :
- Dimensions sortie d'air (L x h) : 265x289
- Fréquence : 50/60Hz
- Alimentation : 230/400V
- Type de connexion : câble
- Débit (m3/h) : 4200
- Indice de protection : 55
- Température de l'air véhiculé : de - 20° à + 40°
- Vitesse (tours/minute) : 1410
- Niveau sonore (décibels) : 80
- Intensité (ampères) : 4,3/2,5
- Puissance absorbée (watts) : 550
- Conformité RoHs : oui
- Monté sur : roulements
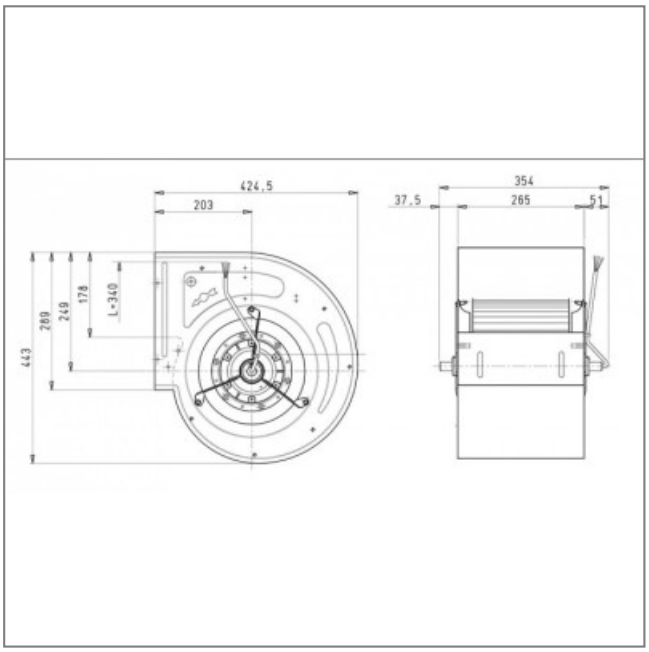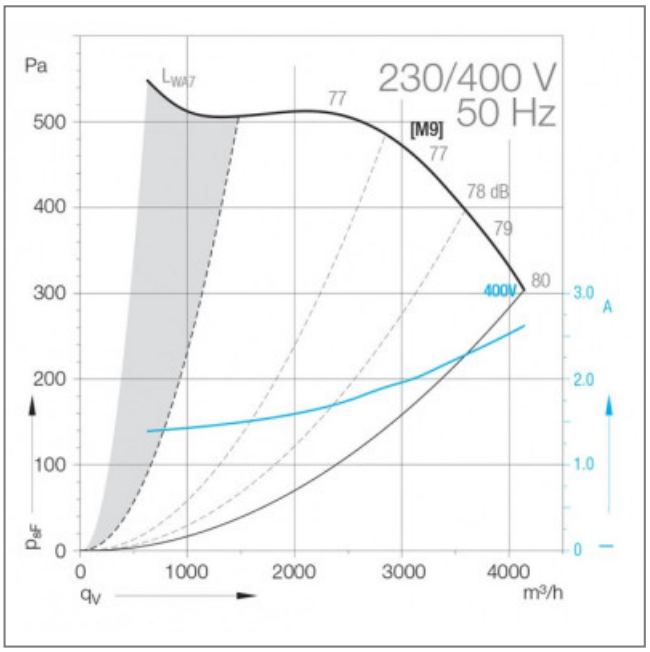
S.A.S.à Conseil de Surveillance au capital de 525 000 Euros
Parc Industriel des 50 Arpents
8, square Louis Blanc
77680 ROISSY-EN-BRIE - France