S.A.S.à Conseil de Surveillance au capital de 525 000 Euros
Parc Industriel des 50 Arpents
8, square Louis Blanc
77680 ROISSY-EN-BRIE - France

Ventilateur FN065-VDK.6N.V7P1. - 11060665

Ce ventilateur helicoïde 11060665 **ziehl-abegg** convient parfaitement pour une large gamme de conditions de refroidissement dans les domaines de la ventilation, des armoires réfrigérées...

Ventilateur hélicoïde **FN065-VDK.6N.V7P1 ziehl-abegg** avec moto-hélice 7 pales en aluminium et d'une grille panier.

- Branchement électrique boîte à bornes
- Roulements à billes
- IP54
- Isolation classe F
- Sens d'air hélice vers fixations
- Masse 28,3kg

Caractéristiques :
- Fréquence : 50/60Hz
- Fréquence : 50/60Hz
- Alimentation : 400V
- Alimentation : 400V
- Type de connexion : boîte à bornes
- Type de connexion : boîte à bornes
- Diamètre (hélice ou turbine) : 650
- Diamètre (hélice ou turbine) : 650
- Indice de protection : 54
- Indice de protection : 54
- Sens de l'air : Hélice vers fixations
- Sens de l'air : Hélice vers fixations
- Température de l'air véhiculé : de - 40° à + 70°
- Température de l'air véhiculé : de - 40° à + 70°
- Vitesse (tours/minute) : 1380
- Vitesse (tours/minute) : 1380
- Intensité (ampères) : 3,9/2,5
- Intensité (ampères) : 3,9/2,5
- Puissance absorbée (watts) : 2000
- Puissance absorbée (watts) : 2000
- Conformité RoHs : oui
- Conformité RoHs : oui
- Monté sur : roulements
- Monté sur : roulements
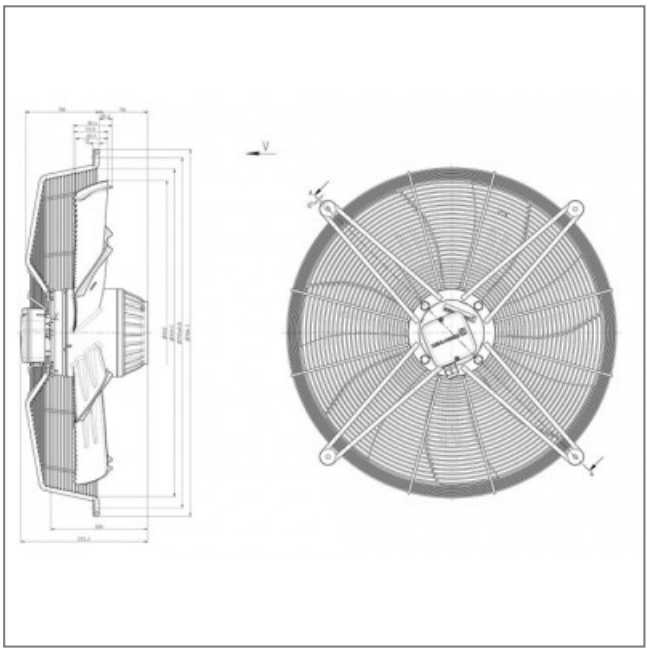
S.A.S.à Conseil de Surveillance au capital de 525 000 Euros
Parc Industriel des 50 Arpents
8, square Louis Blanc
77680 ROISSY-EN-BRIE - France