S.A.S.à Conseil de Surveillance au capital de 525 000 Euros
Parc Industriel des 50 Arpents
8, square Louis Blanc
77680 ROISSY-EN-BRIE - France

# Ventilateur D2D133-DB04-21 - 13422042

Ce ventilateur centrifuge 13422042 **ebmpapst** est facile à utiliser dans tous domaines d'activité : armoires réfrigérées, moteurs thermiques…

Ventilateur centrifuge radial double aspiration **D2D133-DB04-21 ebmpapst** avec enveloppe et moteur à fixation pour bras support sur un côté.

- Branchement électrique par câble
- Protection du moteur : Contrôleur de température sorti, à isolation de base
- Sens de rotation anti-horaire vu côté rotor
- Isolation classe F
- Conformité EN60335-1, CE
- Homologation CSA C22.2 n° 100; UL 1004-1
- Roulements à billes
- Masse 4,8kg

Caractéristiques :
- Dimensions sortie d'air (L x h) : 232x104
- Fréquence : 50/60Hz
- Alimentation : 400V
- Type de connexion : câble
- Débit (m3/h) : 800
- Diamètre (hélice ou turbine) : 133
- Indice de protection : 44
- Température de l'air véhiculé : de - 25° à + 80°
- Vitesse (tours/minute) : 2350
- Intensité (ampères) : 0,35
- Puissance absorbée (watts) : 210
- Conformité RoHs : oui
- Monté sur : roulements

S.A.S.à Conseil de Surveillance au capital de 525 000 Euros
Parc Industriel des 50 Arpents
8, square Louis Blanc
77680 ROISSY-EN-BRIE - France

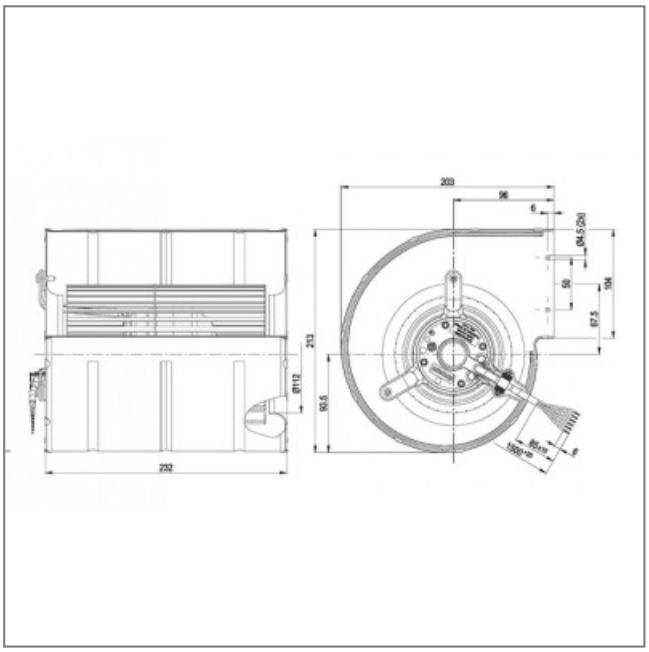


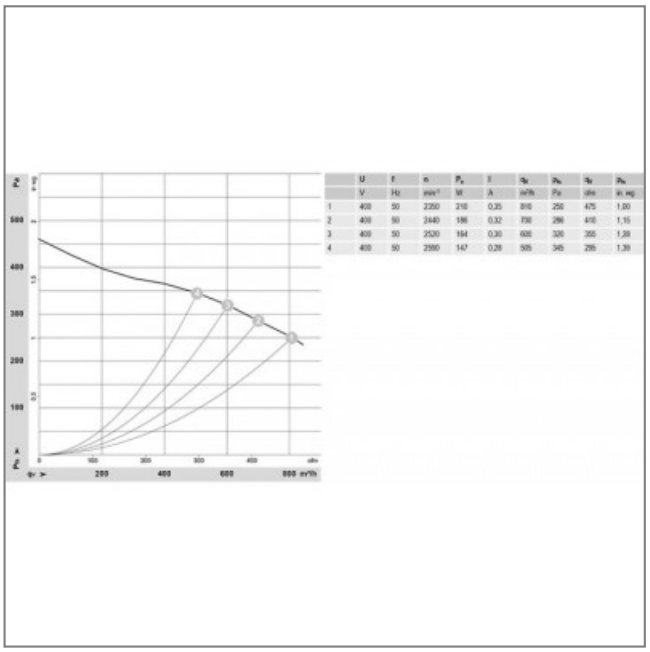


| | U | f | n | $P_a$ | I | $q_v$ | $p_{fa}$ | $q_v$ | $p_{fa}$ |
|---|---|---|---|---|---|---|---|---|---|
| | V | Hz | min⁻¹ | W | A | m³/h | Pa | cfm | in. wg |
| 1 | 400 | 50 | 2350 | 210 | 0,35 | 810 | 250 | 475 | 1,00 |
| 2 | 400 | 50 | 2440 | 198 | 0,32 | 730 | 286 | 410 | 1,15 |
| 3 | 400 | 50 | 2520 | 164 | 0,30 | 600 | 320 | 350 | 1,28 |
| 4 | 400 | 50 | 2590 | 147 | 0,28 | 505 | 345 | 295 | 1,39 |