S.A.S.à Conseil de Surveillance au capital de 525 000 Euros
Parc Industriel des 50 Arpents
8, square Louis Blanc
77680 ROISSY-EN-BRIE - France

Moteur MH3 80 K2 0.75/2 B3 IE3 - 25090575

Ce moteur 25090575 convient parfaitement pour les professionnels dans les domaines des ventilateurs, des machines centrifuges, des pompes…

Moteur asynchrone triphasé à cage **MH3 80 K2 0.75/2 B3 IE3** avec carcasse en alliage d'aluminium avec boite à bornes sur le dessus.

- Classe d'isolation F
- Roulements à billes
- Raccord électrique par boîte à borne
- Poids 10kg

Caractéristiques :
- Hauteur de l'axe (mm) : 80
- Diamètre de l'arbre : 19
- Longueur de l'arbre (mm) : 40
- Fréquence : 50/60Hz
- Alimentation : 230/400V
- Type de connexion : boîte à bornes
- Vitesse (tours/minute) : 3000
- Intensité (ampères) : 2,81/1,62
- Puissance absorbée (watts) : 750
- Conformité RoHs : oui
- Monté sur : roulements

Côte d'encombrement : AB = 160mm, AC = 158mm, AD = 137mm, HD = 217mm, L = 293mm, A = 125mm, B/B' = 100mm, C = 50mm, D = 19mm, E = 40mm, F = 6mm, G = 15.5mm, GD = 6mm, H = 80mm, K = 10mm, TBS = 33mm, TBW = 105mm, TBL = 105mm, TBH = 56mm, UB = M20x1.5
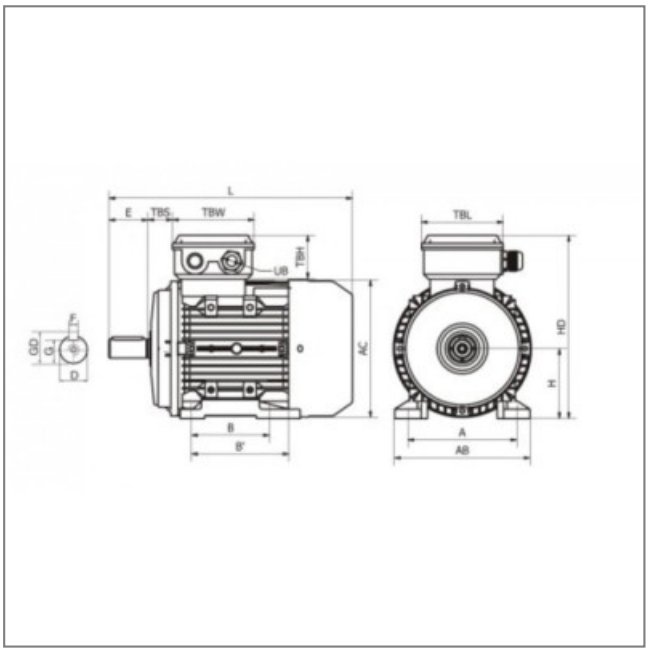
S.A.S.à Conseil de Surveillance au capital de 525 000 Euros
Parc Industriel des 50 Arpents
8, square Louis Blanc
77680 ROISSY-EN-BRIE - France