S.A.S.à Conseil de Surveillance au capital de 525 000 Euros
Parc Industriel des 50 Arpents
8, square Louis Blanc
77680 ROISSY-EN-BRIE - France

Ventilateur DDM 133/126.60.2.4V - 30462119

Ventilateur centrifuge 30462119 **NICOTRA** pour des applications dans le domaine de la restauration.

Ventilateur centrifuge à entrainement direct **DDM 133/126.60.2.4V NICOTRA** double ouie à action en acier galvanisé avec roue à aubes inclinées vers l'avant.

- Branchement électrique bornier
- Isolation classe B
- Roulements à billes
- Protection thermique interne
- Masse 5kg

Caractéristiques :
- Dimensions sortie d'air (L x h) : 160x97
- Fréquence : 50/60Hz
- Alimentation : 230V
- Type de connexion : bornier
- Débit (m3/h) : 670
- Indice de protection : 32
- Température de l'air véhiculé : de - 20° à + 40°
- Vitesse (tours/minute) : 2500
- Niveau sonore (décibels) : 71
- Intensité (ampères) : 0,72
- Puissance absorbée (watts) : 60
- Conformité RoHs : oui
- Monté sur : roulements
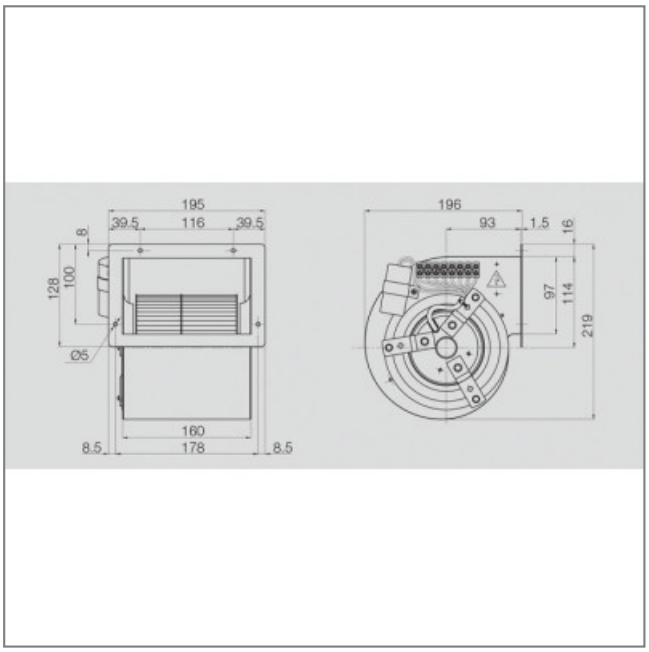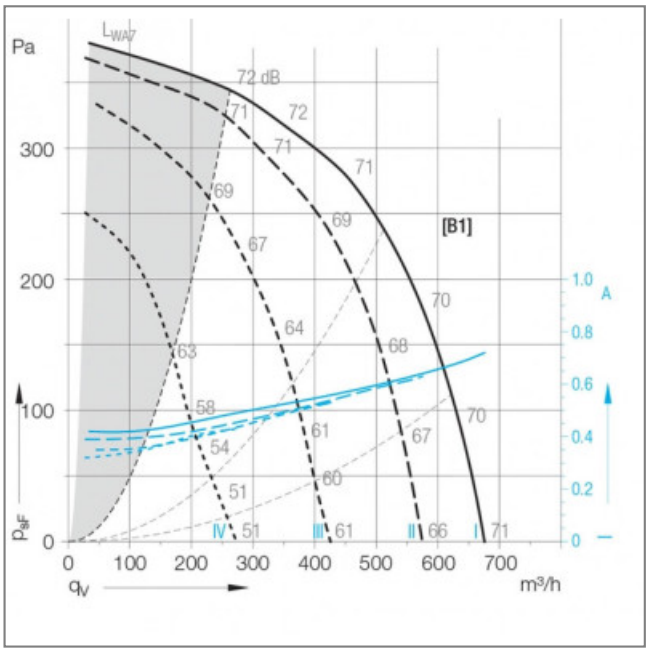
S.A.S.à Conseil de Surveillance au capital de 525 000 Euros
Parc Industriel des 50 Arpents
8, square Louis Blanc
77680 ROISSY-EN-BRIE - France