S.A.S.à Conseil de Surveillance au capital de 525 000 Euros
Parc Industriel des 50 Arpents
8, square Louis Blanc
77680 ROISSY-EN-BRIE - France

# Moteur VNTI34.45.RB CARTON COMPLET 20 - 12060558

Moteur électrique **12060558 ELCO** utilisé dans une très large gamme d'application : élévateurs, applications de froid…

Moteur électrique 4 poles à roulements à billes **VNTI34.45.RB CARTON COMPLET 20 ELCO**.

- Sens de rotation SIH
- Branchement électrique câble 3 fils
- Roulements à billes
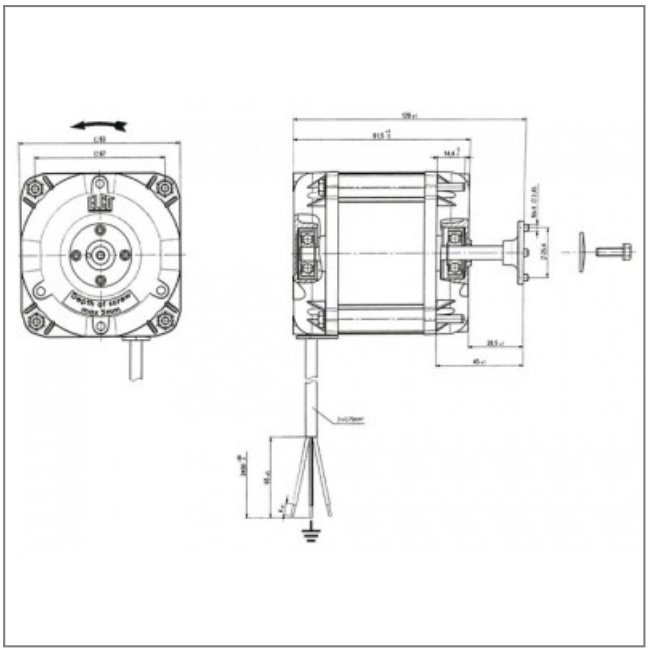
Caractéristiques :
- Longueur de l'arbre (mm) : 28
- Sens de rotation : SIH
- Longueur du câble (m) : 2.5
- Fréquence : 50/60Hz
- Alimentation : 230V
- Type de connexion : câble
- Vitesse (tours/minute) : 1300
- Intensité (ampères) : 0.9
- Puissance absorbée (watts) : 34
- Conformité RoHs : oui
- Monté sur : roulements