S.A.S.à Conseil de Surveillance au capital de 525 000 Euros
Parc Industriel des 50 Arpents
8, square Louis Blanc
77680 ROISSY-EN-BRIE - France

Ventilateur RD28S-VDW.6L.2L - 11420160

La qualité de ce ventilateur centrifuge 11420160 de la marque z**iehl-abegg** donne à vos appareils une durée de vie plus longue. Il est utilisé dans de multiples applications.

Ventilateur centrifuge double ouie **RD28S-VDW.6L.2L Ziehl-Abegg** avec carter en spirale et câble d'alimentation axial.

- IP 54
- Protection par thermocontact
- Roulements à billes
- Branchement électrique câble
- Isolation classe F
- Masse 31,6kg
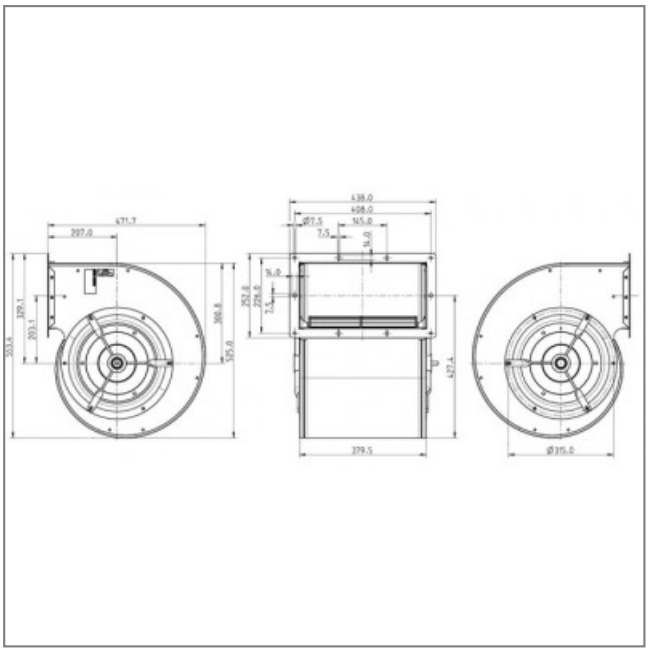
Caractéristiques :
- Dimensions sortie d'air (L x h) : 379,5x214
- Fréquence : 50/60Hz
- Alimentation : 400V
- Type de connexion : câble
- Indice de protection : 54
- Température de l'air véhiculé : de - 20° à + 70°
- Vitesse (tours/minute) : 1230/940
- Puissance absorbée (watts) : 2200/1300
- Conformité RoHs : oui
- Monté sur : roulements