S.A.S.à Conseil de Surveillance au capital de 525 000 Euros
Parc Industriel des 50 Arpents
8, square Louis Blanc
77680 ROISSY-EN-BRIE - France

Ventilateur FN063-SDS.4I.V7P1. - 11060646

Facilité d'utilisation pour ce ventilateur
11060646 **ziehl-abegg** dans tous domaines d'activité.

Ventilateur helicoide **FN063-SDS.4I.V7P1 ziehl-abegg**
avec moto-hélice 7 pales en aluminium et grille panier.

- Sens d'air hélice vers fixations
- Branchement électrique boîte à bornes
- Isolation classe F
- Roulements à billes
- IP54

Caractéristiques :
- Fréquence : 50/60Hz
- Fréquence : 50/60Hz
- Alimentation : 400V
- Alimentation : 400V
- Type de connexion : boîte à bornes
- Type de connexion : boîte à bornes
- Débit (m3/h) : 11200
- Débit (m3/h) : 11200
- Diamètre (hélice ou turbine) : 630
- Diamètre (hélice ou turbine) : 630
- Indice de protection : 54
- Indice de protection : 54
- Sens de l'air : Hélice vers fixations
- Sens de l'air : Hélice vers fixations
- Température de l'air véhiculé : de - 25° à + 70°
- Température de l'air véhiculé : de - 25° à + 70°
- Vitesse (tours/minute) : 900/720
- Vitesse (tours/minute) : 900/720
- Intensité (ampères) : 1,25/0,72
- Intensité (ampères) : 1,25/0,72
- Puissance absorbée (watts) : 620/440
- Puissance absorbée (watts) : 620/440
- Conformité RoHs : oui
- Conformité RoHs : oui
- Monté sur : roulements
- Monté sur : roulements
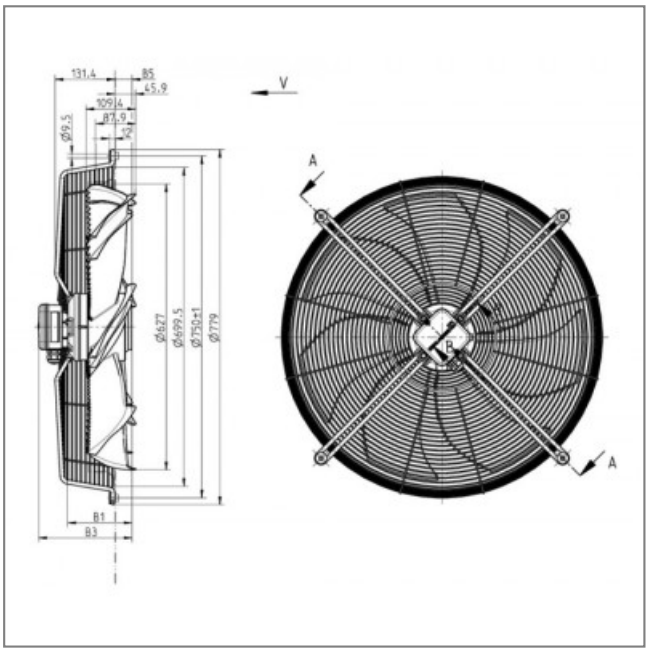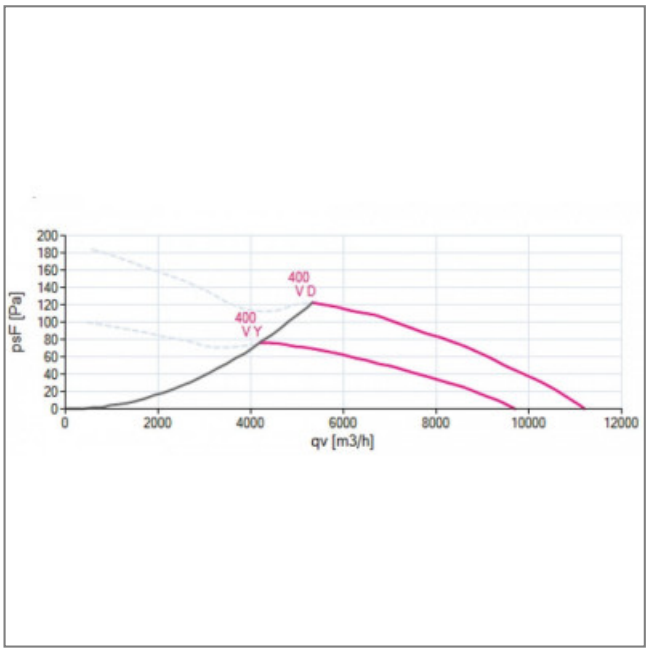
S.A.S.à Conseil de Surveillance au capital de 525 000 Euros
Parc Industriel des 50 Arpents
8, square Louis Blanc
77680 ROISSY-EN-BRIE - France