S.A.S.à Conseil de Surveillance au capital de 525 000 Euros
Parc Industriel des 50 Arpents
8, square Louis Blanc
77680 ROISSY-EN-BRIE - France

Ventilateur hélicoïde S3G910-AV02-01 - 13531962

Ce ventilateur 13531962 **ebmpapst** supporte une utilisation intense et à long terme. Il est employé dans le domaine de bureau d'études, grande distribution, entrepôts de stockage, ambiance agressive, cuisines professionnelles…

Le ventilateur axial EC sur grille **S3G910-AV02-01 ebmpapst** possède une moto-hélice 5 pales faucilles insert en tôle d'aluminium, surmoulée avec du plastique PP et la surface du rotor est peinte en noir et une grille.
Il garantit d'excellents rendements.

- Isolation classe F
- Roulements à billes
- Branchement électrique boîte à borne
- Sens d'air hélice vers fixation
- Sens de rotation à droite en regardant le rotor
- IP55
- Masse 31,8kg

Caractéristiques :
- A économie d'énergie : oui
- Fréquence : 50/60Hz
- Alimentation : 380/480V
- Type de connexion : boîte à bornes
- Débit (m3/h) : 34930
- Diamètre (hélice ou turbine) : 910
- Indice de protection : 54
- Sens de l'air : Hélice vers fixations
- Température de l'air véhiculé : de - 25° à + 65°
- Vitesse (tours/minute) : 1000
- Intensité (ampères) : 4,4
- Puissance absorbée (watts) : 2880

S.A.S.à Conseil de Surveillance au capital de 525 000 Euros
Parc Industriel des 50 Arpents
8, square Louis Blanc
77680 ROISSY-EN-BRIE - France
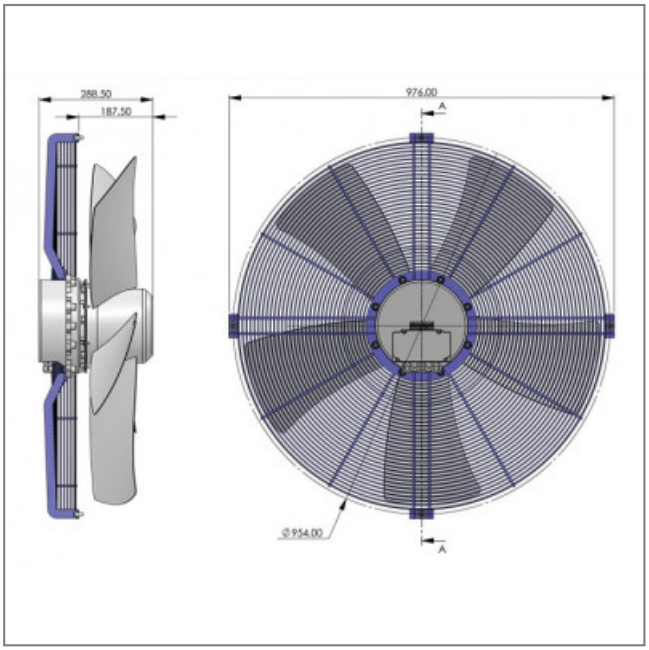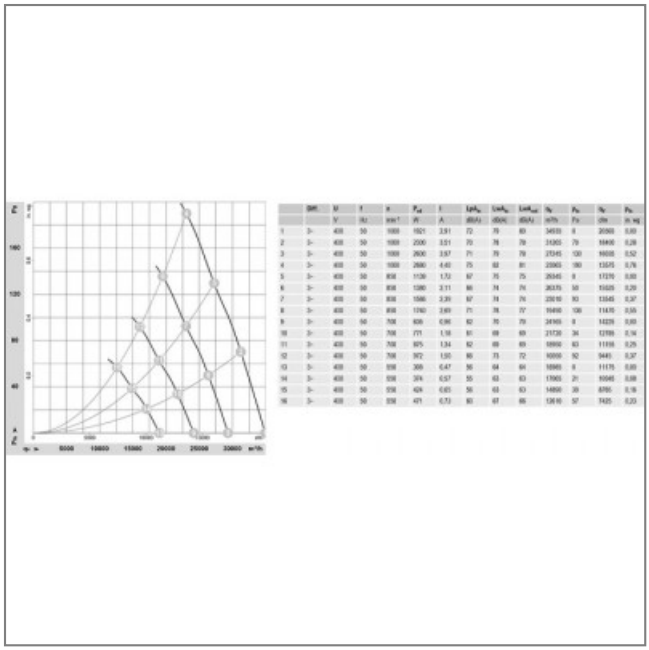
- Conformité RoHs : oui
- Monté sur : roulements