S.A.S.à Conseil de Surveillance au capital de 525 000 Euros
Parc Industriel des 50 Arpents
8, square Louis Blanc
77680 ROISSY-EN-BRIE - France

Ventilateur RDH710K - 30041712

La qualité de ce ventilateur centrifuge 30041712 **NICOTRA** donne à vos appareils une durée de vie plus longue dans de nombreux domaines.

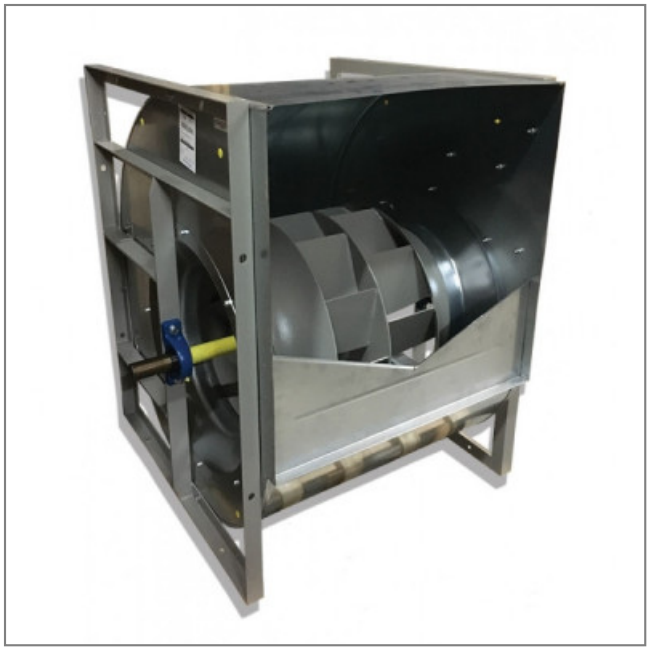

Ventilateur centrifuge double ouie **RDH710K NICOTRA** enveloppe avec 11 lames incurvées vers l'arrière en tôle d'acier soudées et revêtues.

- Roulements à billes
- Isolation Classe F
- IP55
- Masse 220kg
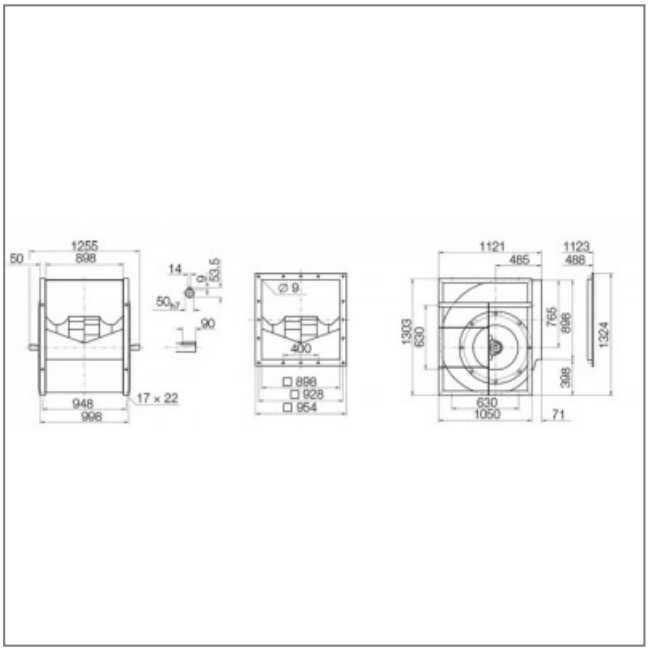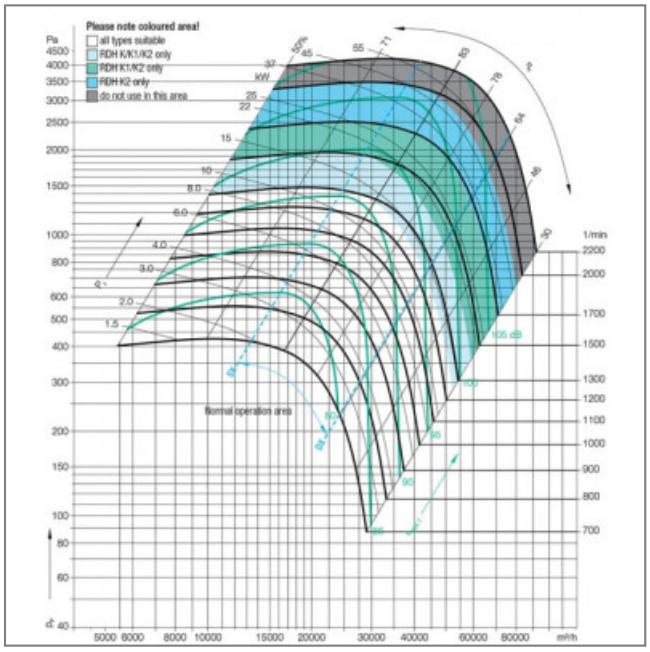
Caractéristiques :
- Dimensions sortie d'air (L x h) : 898x898
- Fréquence : 50/60Hz
- Débit (m3/h) : 86000
- Température de l'air véhiculé : de - 20° à + 100°
- Vitesse (tours/minute) : 1500
- Niveau sonore (décibels) : 115
- Puissance absorbée (watts) : 22000
- Conformité RoHs : oui