S.A.S.à Conseil de Surveillance au capital de 525 000 Euros
Parc Industriel des 50 Arpents
8, square Louis Blanc
77680 ROISSY-EN-BRIE - France

Ventilateur 4114NXU - 13020397

Ce ventilateur compact 13020397 **ebmpapst** est facile à utiliser dans de nombreux domaines d'activité.

Ventilateur axial compact **4114NXU ebmpapst** avec turbine renforcée de fibre de verre (PA).

- Protection contre les inversions de polarité et de blocage
- Branchement électrique 2 fils, extrémités dénudées et étamées
- IP 68
- Sens de rotation à droite en regardant le rotor
- Roulements à billes
- Homologations VDE, UL, CSA, EAC, CE
- Masse 0,40kg

Caractéristiques :
- Dimensions (mm) : 119x119x38
- Fréquence : 50/60Hz
- Alimentation : 24V
- Type de connexion : fils
- Débit (m3/h) : 168
- Indice de protection : 68
- Température de l'air véhiculé : de - 20° à + 75°
- Vitesse (tours/minute) : 3200
- Niveau sonore (décibels) : 49
- Intensité (ampères) : 0,21
- Conformité RoHs : oui
- Monté sur : roulements
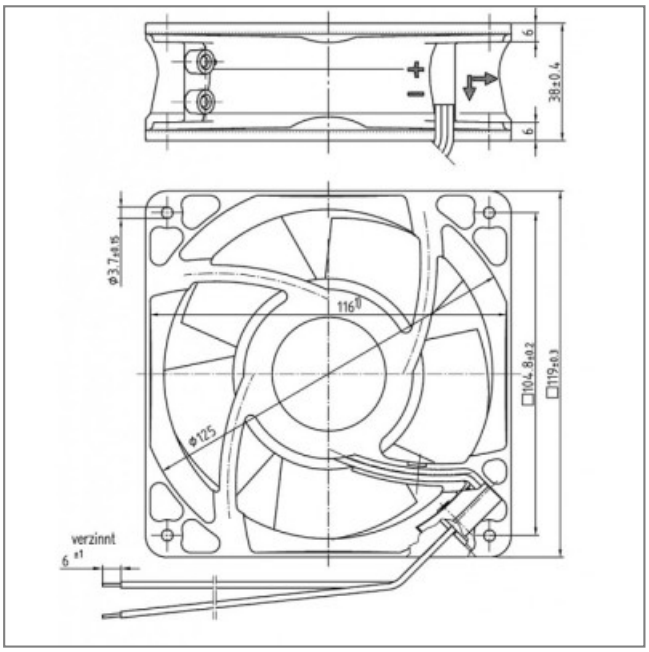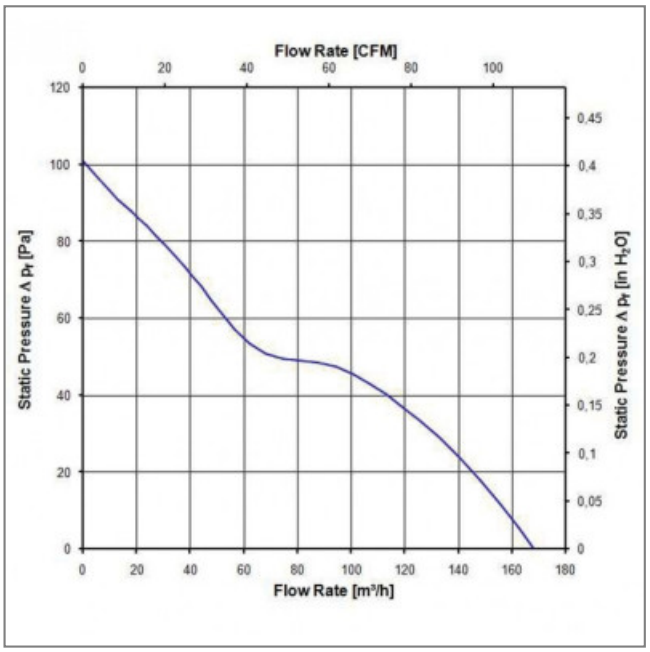
S.A.S.à Conseil de Surveillance au capital de 525 000 Euros
Parc Industriel des 50 Arpents
8, square Louis Blanc
77680 ROISSY-EN-BRIE - France