S.A.S.à Conseil de Surveillance au capital de 525 000 Euros
Parc Industriel des 50 Arpents
8, square Louis Blanc
77680 ROISSY-EN-BRIE - France

Ventilateur 412/2P - 13020066

Le ventilateur compact 13020066 **ebmpapst** est utilisé pour de nombreuses applications.

Ventilateur compact continu **412/2P ebmpapst**, construction compacte grâce à l'intégration du moteur.

- Branchement électrique 4 fils + connecteur
- Conformité VDE, UL, CSA, CE, EAC
- Paliers
- Masse 0,027kg

Caractéristiques :
- Dimensions (mm) : 40x40x20
- Fréquence : 50/60Hz
- Alimentation : 12V
- Type de connexion : câble + connecteur
- Débit (m3/h) : 10
- Température de l'air véhiculé : de - 20° à + 70°
- Vitesse (tours/minute) : 6000
- Puissance absorbée (watts) : 0,8
- Conformité RoHs : oui
- Monté sur : coussinets
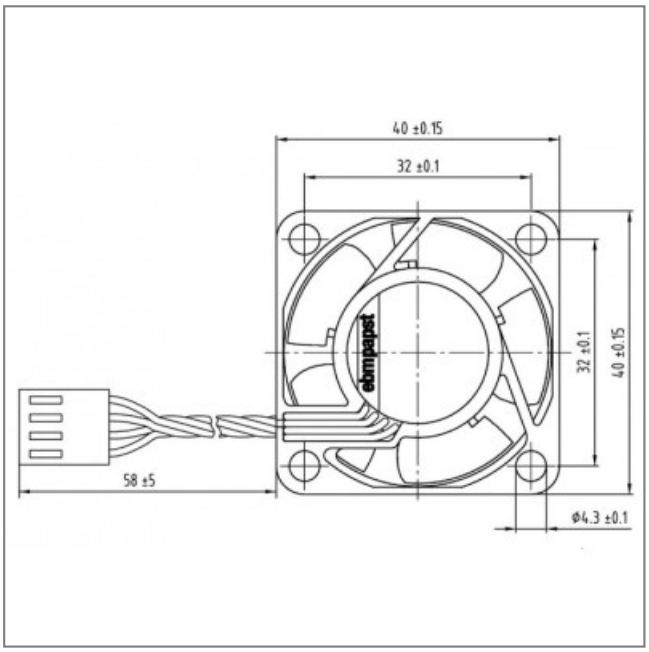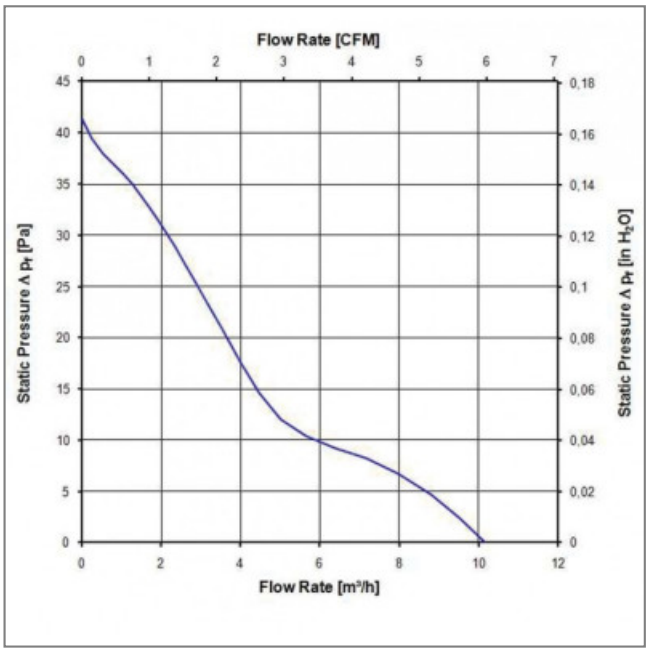
S.A.S.à Conseil de Surveillance au capital de 525 000 Euros
Parc Industriel des 50 Arpents
8, square Louis Blanc
77680 ROISSY-EN-BRIE - France