S.A.S.à Conseil de Surveillance au capital de 525 000 Euros
Parc Industriel des 50 Arpents
8, square Louis Blanc
77680 ROISSY-EN-BRIE - France

# A6D990-AX05-06. - 13031950

Caractéristiques :

- Fréquence : 50/60Hz
- Alimentation : 400V
- Type de connexion : boite à bornes
- Débit (m3/h) : 35260
- Diamètre (hélice ou turbine) : 990
- Indice de protection : 54
- Sens de l'air : Hélice vers fixations
- Température de l'air véhiculé : de - 40° à + 60°
- Vitesse (tours/minute) : 930/770
- Niveau sonore (décibels) : 84
- Intensité (ampères) : 5,63/3,42
- Puissance absorbée (watts) : 2480/1820
- Conformité RoHs : oui
- Monté sur : roulements

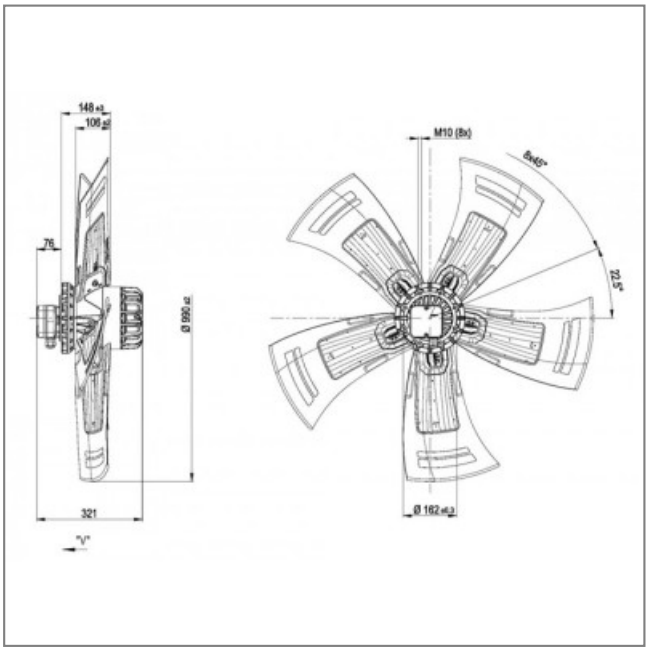


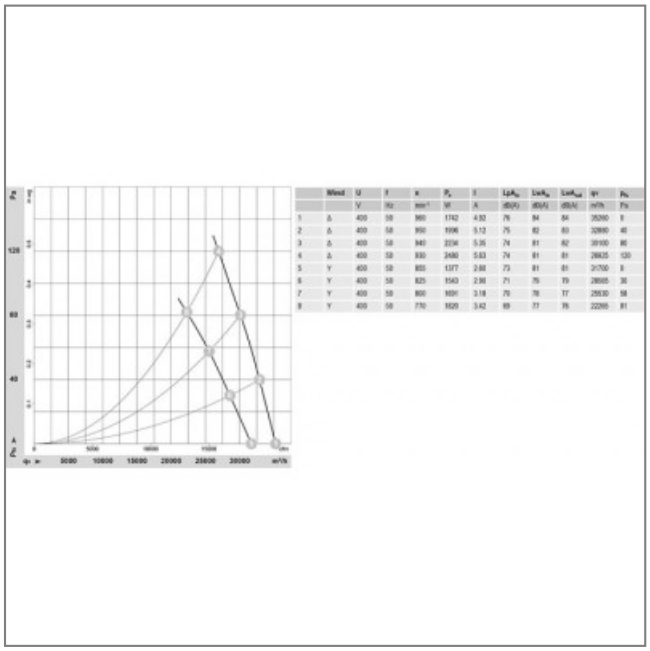

| | Mod | U | f | n | $P_a$ | I | $LpA_m$ | $LwA_m$ | $LwA_{ad}$ | qv | $P_s$ |
|---|---|---|---|---|---|---|---|---|---|---|---|
| | | V | Hz | $min^{-1}$ | W | A | dB(A) | dB(A) | dB(A) | m³/h | Pa |
| 1 | Δ | 400 | 50 | 980 | 1742 | 4.32 | 76 | 84 | 84 | 35260 | 0 |
| 2 | Δ | 400 | 50 | 950 | 1996 | 5.12 | 75 | 82 | 83 | 32890 | 40 |
| 3 | Δ | 400 | 50 | 940 | 2234 | 5.35 | 74 | 81 | 82 | 30100 | 80 |
| 4 | Δ | 400 | 50 | 930 | 2480 | 5.63 | 74 | 81 | 81 | 26625 | 130 |
| 5 | Y | 400 | 50 | 855 | 1377 | 2.68 | 73 | 81 | 81 | 21700 | 0 |
| 6 | Y | 400 | 50 | 825 | 1543 | 2.96 | 71 | 79 | 79 | 20005 | 30 |
| 7 | Y | 400 | 50 | 800 | 1691 | 3.18 | 70 | 78 | 77 | 25530 | 58 |
| 8 | Y | 400 | 50 | 770 | 1820 | 3.42 | 69 | 77 | 76 | 22295 | 81 |