S.A.S.à Conseil de Surveillance au capital de 525 000 Euros
Parc Industriel des 50 Arpents
8, square Louis Blanc
77680 ROISSY-EN-BRIE - France

Moteur MX030P06 - 26081026

Ce moteur 26081026 **ZIEHL ABEGG / FMV LAMEL** convient parfaitement pour les professionnels dans des domaines variés.

Moteur asynchrone **MX030P06 ZIEHL ABEGG / FMV.**

- Branchement électrique câble
- Masse 5,5kg
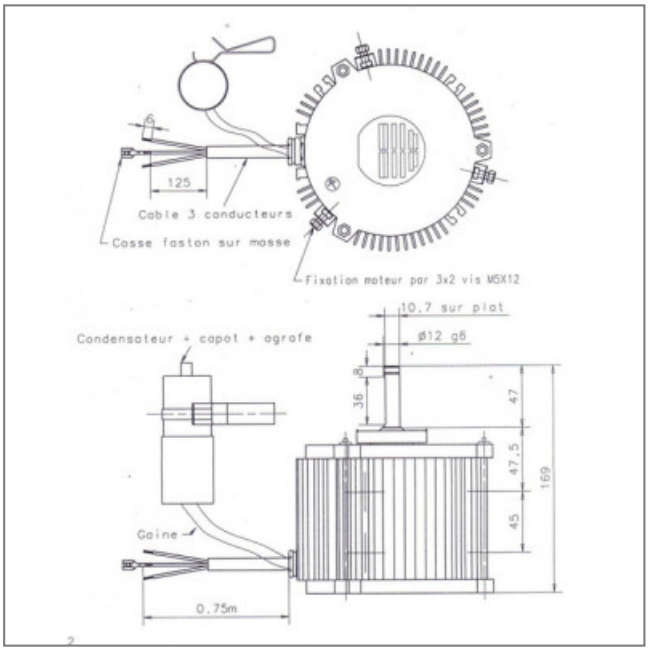
Caractéristiques :
- Diamètre de l'arbre : 12
- Longueur de l'arbre (mm) : 45
- Fréquence : 50/60Hz
- Alimentation : 230V
- Type de connexion : câble + cosses
- Vitesse (tours/minute) : 1000
- Intensité (ampères) : 1,2
- Puissance absorbée (watts) : 250
- Conformité RoHs : oui
- Monté sur : roulements