S.A.S.à Conseil de Surveillance au capital de 525 000 Euros
Parc Industriel des 50 Arpents
8, square Louis Blanc
77680 ROISSY-EN-BRIE - France

Ventilateur 8412N/2GLLE-451 - 13020078

Ce ventilateur compact 13020078 **ebmpapst** convient parfaitement pour une large gamme de conditions de refroidissement dans les domaines de la restauration, les laboratoires...

Ventilateur axial compact **8412N/2GLLE-451 ebmpapst** en plastique renforcé de fibre de verre avec tachymètre électronique intégré.

- Protection électronique contre l'inversion de polarité
- Signal de capteur pour la surveillance de la vitesse
- Protection contre le blocage du rotor et la surcharge
- Paliers lisses
- Branchement électrique fils + connecteur

Caractéristiques :
- Dimensions (mm) : 80x80x25
- Longueur du câble (m) : 0,32
- Fréquence : 50/60Hz
- Alimentation : 12V
- Type de connexion : fils + connecteur
- Débit (m3/h) : 20
- Température de l'air véhiculé : de - 20° à + 70°
- Vitesse (tours/minute) : 1000
- Niveau sonore (décibels) : 11
- Puissance absorbée (watts) : 350
- Conformité RoHs : oui
- Monté sur : coussinets

Côte d'encombrement : A = 323mm
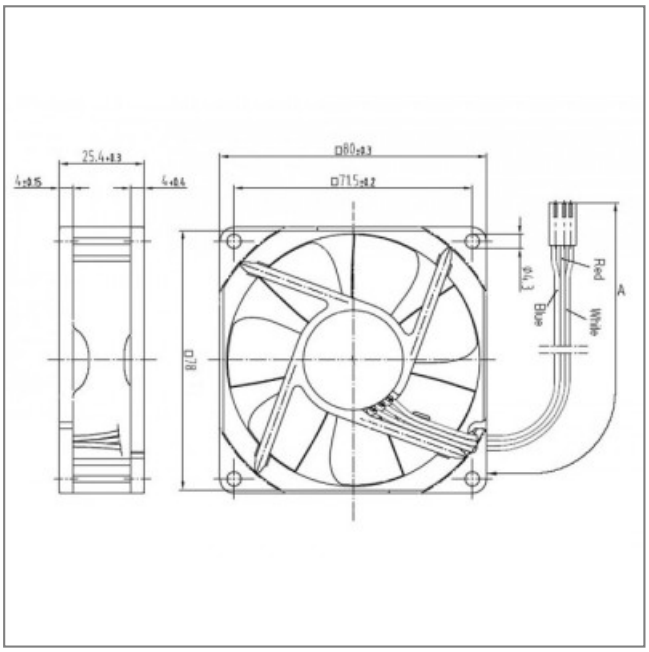
S.A.S.à Conseil de Surveillance au capital de 525 000 Euros
Parc Industriel des 50 Arpents
8, square Louis Blanc
77680 ROISSY-EN-BRIE - France