S.A.S.à Conseil de Surveillance au capital de 525 000 Euros
Parc Industriel des 50 Arpents
8, square Louis Blanc
77680 ROISSY-EN-BRIE - France

Ventilateur FN045-VDK.4F-V7P1. - 11060409

Ce ventilateur hélicoïde 11060409 **ziehl-abegg** convient parfaitement pour une large gamme de conditions de refroidissement dans de nombreux domaines.

Ventilateur axial hélicoïde sur grille **FN045-VDK.4F-V7P1 ziehl abegg** moto-hélice avec pales faucilles en aluminium.

- Isolation classe F
- Branchement électrique boîte à borne
- IP54
- Sens d’air hélice vers fixation
- Roulements à billes
- Masse 11kg

Caractéristiques :
- Fréquence : 50/60Hz
- Alimentation : 400V
- Type de connexion : boîte à bornes
- Débit (m3/h) : 7050
- Diamètre (hélice ou turbine) : 450
- Indice de protection : 54
- Sens de l'air : Hélice vers fixations
- Température de l'air véhiculé : de - 25° à + 70°
- Vitesse (tours/minute) : 1350/1020
- Intensité (ampères) : 1,1/0,66
- Puissance absorbée (watts) : 540/360
- Conformité RoHs : oui
- Monté sur : roulements

Côte d'encombrement : B1 = 142mm, B3 = 206,3mm, B5 = 69mm
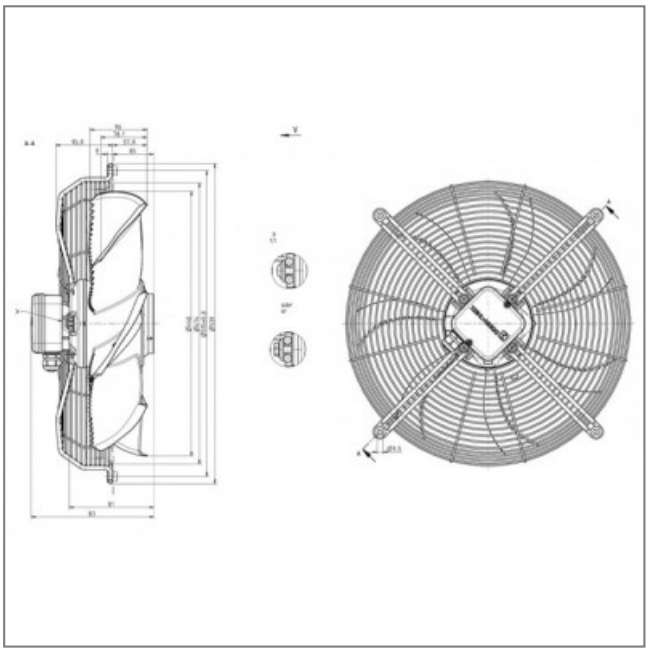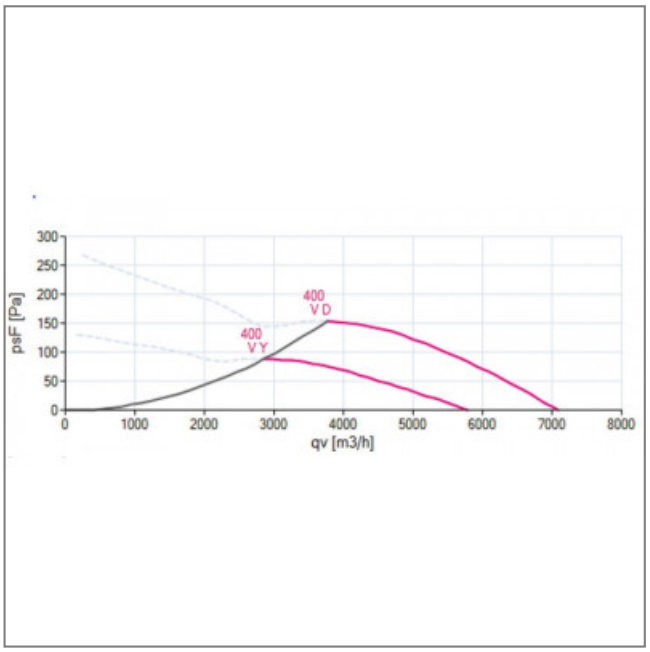
S.A.S.à Conseil de Surveillance au capital de 525 000 Euros
Parc Industriel des 50 Arpents
8, square Louis Blanc
77680 ROISSY-EN-BRIE - France