S.A.S.à Conseil de Surveillance au capital de 525 000 Euros
Parc Industriel des 50 Arpents
8, square Louis Blanc
77680 ROISSY-EN-BRIE - France

Ventilateur DDMP 9/7.1036.8.230V - 30650248

Grâce à ses caractéristiques spécifiques le ventilateur centrifuge DDMP de la marque **NICOTRA** est utilisable dans de nombreuses applications.

Ventilateur centrifuge double ouie **DDMP 9/7.1036.8.230V NICOTRA** carter de volute à entrainement direct et lames courbées vers l'avant.

- Isolation Classe F
- IP 44
- Masse 14,4kg
- VENTILATEUR EC : Contrôle vitesse intégré via signal 0-10v ou 0-24V ou PWM

Caractéristiques :
- Dimensions sortie d'air (L x h) : 232x262
- Fréquence : 50/60Hz
- Alimentation : 230V
- Type de connexion : boite à bornes
- Débit (m3/h) : 3125
- Indice de protection : 44
- Température de l'air véhiculé : de - 20° à + 40°
- Vitesse (tours/minute) : 1998
- Intensité (ampères) : 4,51
- Puissance absorbée (watts) : 1035
- Conformité RoHs : oui
- Monté sur : roulements
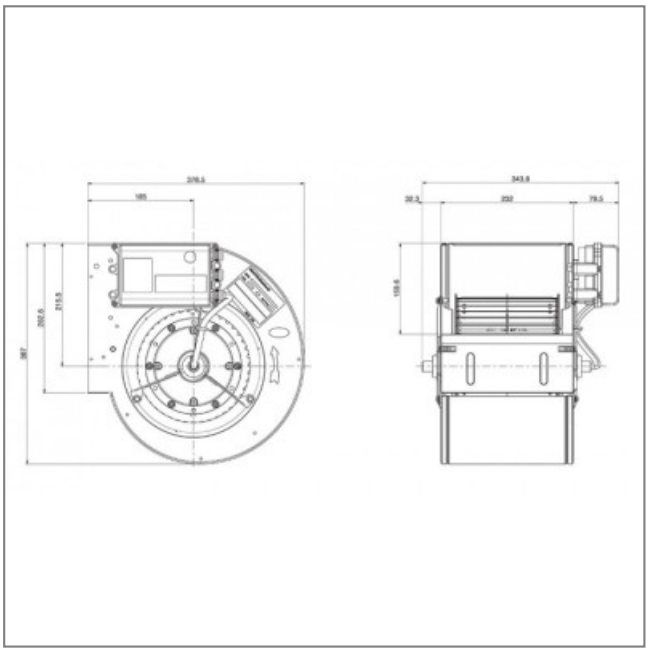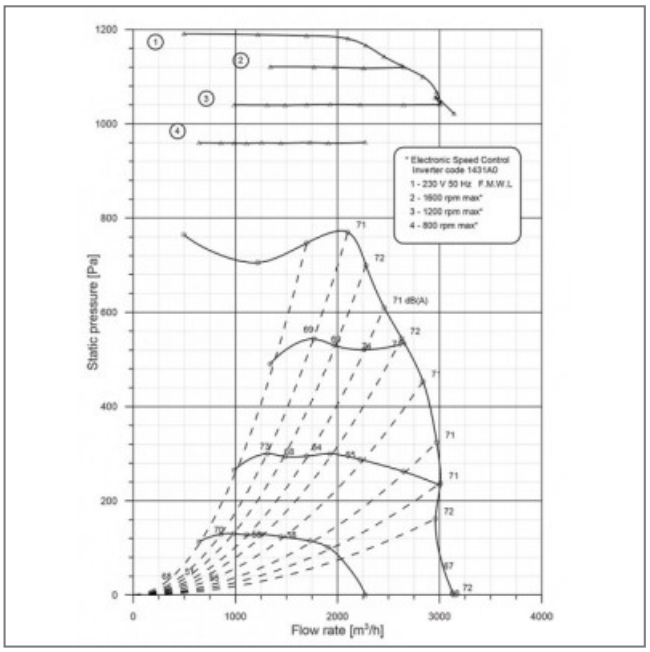
S.A.S.à Conseil de Surveillance au capital de 525 000 Euros
Parc Industriel des 50 Arpents
8, square Louis Blanc
77680 ROISSY-EN-BRIE - France