S.A.S.à Conseil de Surveillance au capital de 525 000 Euros
Parc Industriel des 50 Arpents
8, square Louis Blanc
77680 ROISSY-EN-BRIE - France

Moteur B004801 - 31080449

Caractéristiques :
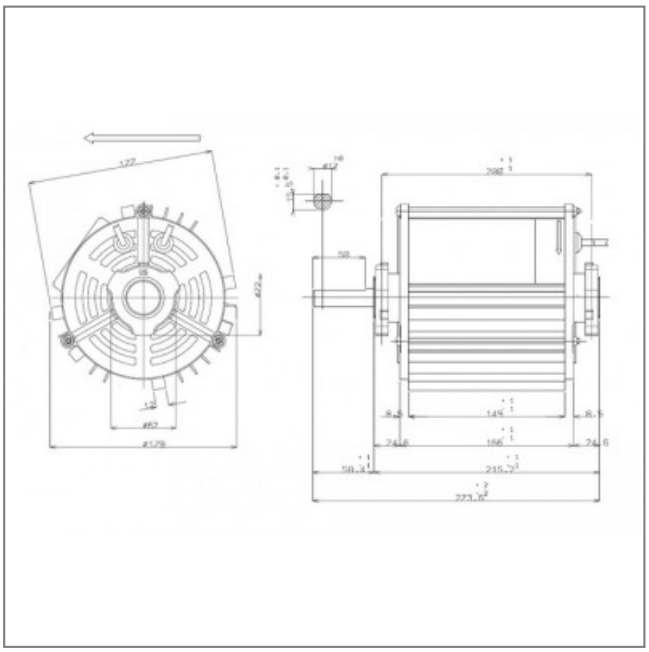
- Diamètre de l'arbre : 17
- Longueur de l'arbre (mm) : 48
- Alimentation : 230V
- Type de connexion : câble
- Vitesse (tours/minute) : 1440
- Intensité (ampères) : 3,6
- Puissance absorbée (watts) : 550
- Conformité RoHs : oui
- Monté sur : roulements