S.A.S.à Conseil de Surveillance au capital de 525 000 Euros
Parc Industriel des 50 Arpents
8, square Louis Blanc
77680 ROISSY-EN-BRIE - France

Moteur C014403 - 31200008

Caractéristiques :
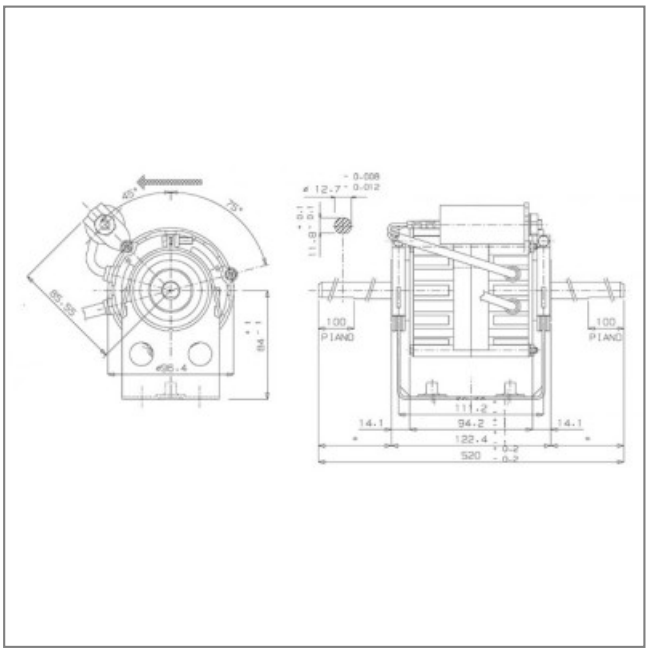
- Diamètre de l'arbre : 12,7
- Longueur de l'arbre (mm) : 198,8
- Alimentation : 230V
- Type de connexion : câble
- Vitesse (tours/minute) : 1090
- Puissance absorbée (watts) : 100
- Conformité RoHs : oui
- Monté sur : roulements