S.A.S.à Conseil de Surveillance au capital de 525 000 Euros
Parc Industriel des 50 Arpents
8, square Louis Blanc
77680 ROISSY-EN-BRIE - France

Ventilateur RDH E0-0315 + P1 - 30041316

Ce ventilateur centrifuge 30041316 **NICOTRA** convient parfaitement pour les professionnels dans des domaines variés.

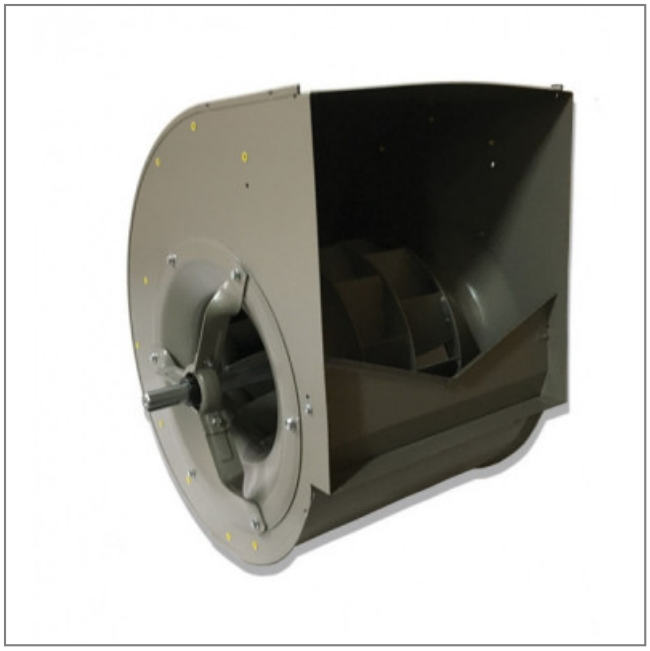

Ventilateur centrifuge haute performance **RDH E0-0315 + P1 NICOTRA** avec volute articulée sans pieds et bride de décharge et roue à pales inclinées vers l'arrière.

- Roulements à billes
- Masse 21kg
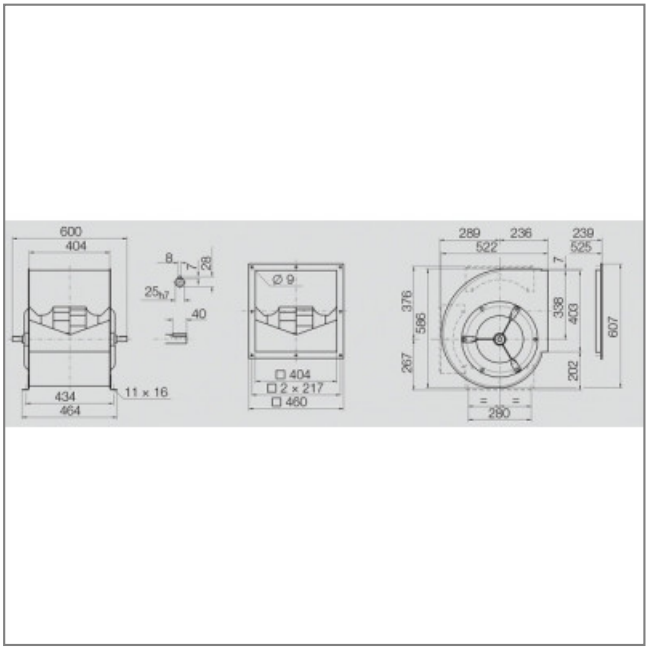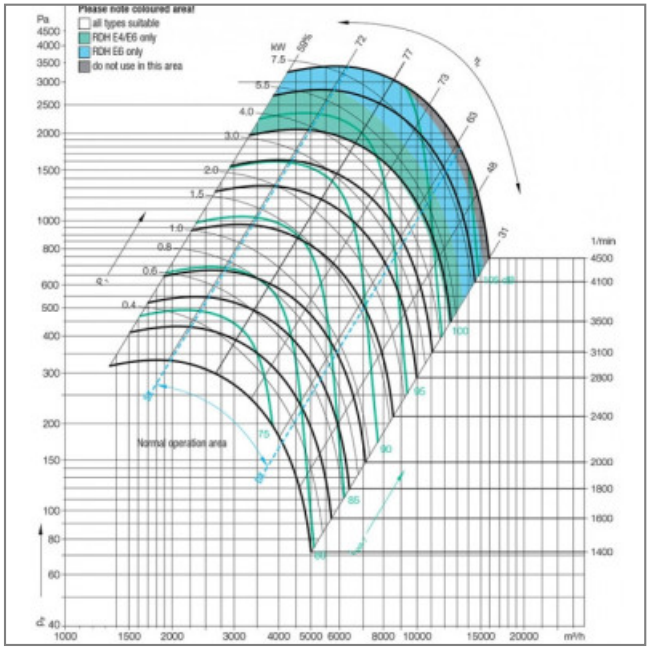
Caractéristiques :
- Dimensions sortie d'air (L x h) : 404x404
- Fréquence : 50/60Hz
- Débit (m3/h) : 12500
- Température de l'air véhiculé : de - 20° à + 85°
- Vitesse (tours/minute) : 3500
- Niveau sonore (décibels) : 100
- Puissance absorbée (watts) : 5500
- Conformité RoHs : oui
- Monté sur : roulements