S.A.S.à Conseil de Surveillance au capital de 525 000 Euros
Parc Industriel des 50 Arpents
8, square Louis Blanc
77680 ROISSY-EN-BRIE - France

Ventilateur FN063-SDI.4I.V7P1 - 11060647

Ce ventilateur hélicoïde sur grille 11060647 **ziehl-abegg** est facile à utiliser dans de nombreux domaines d'activité.

Ventilateur hélicoide axial **FN063-SDI.4I.V7P1 ziehl-abegg** avec moto-hélice 7 pales faucilles en aluminium et grille panier.

- Roulements à billes avec lubrification longue durée
- Sens d'air hélice vers fixations
- Branchement électrique boîte à bornes
- Isolation classe F
- IP54
- Masse 13,7kg

Caractéristiques :
- Fréquence : 50/60Hz
- Alimentation : 400V
- Type de connexion : boîte à bornes
- Débit (m3/h) : 11200
- Diamètre (hélice ou turbine) : 630
- Indice de protection : 54
- Vitesse (tours/minute) : 900/720
- Niveau sonore (décibels) : 71
- Intensité (ampères) : 1,25/0,72
- Puissance absorbée (watts) : 620/440
- Conformité RoHs : oui
- Monté sur : roulements

Côte d'encombrement : B1 = 161mm, B3 = 225mm, B5 = 138,5mm
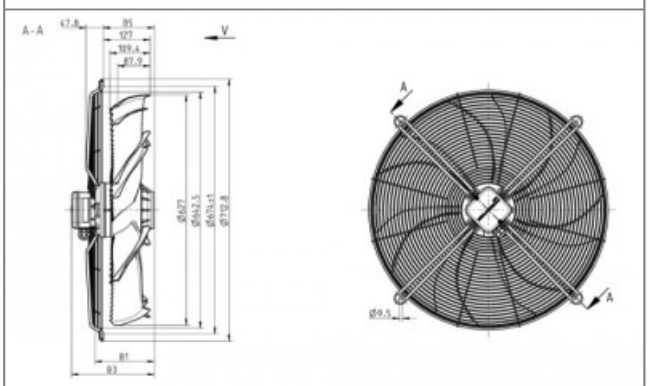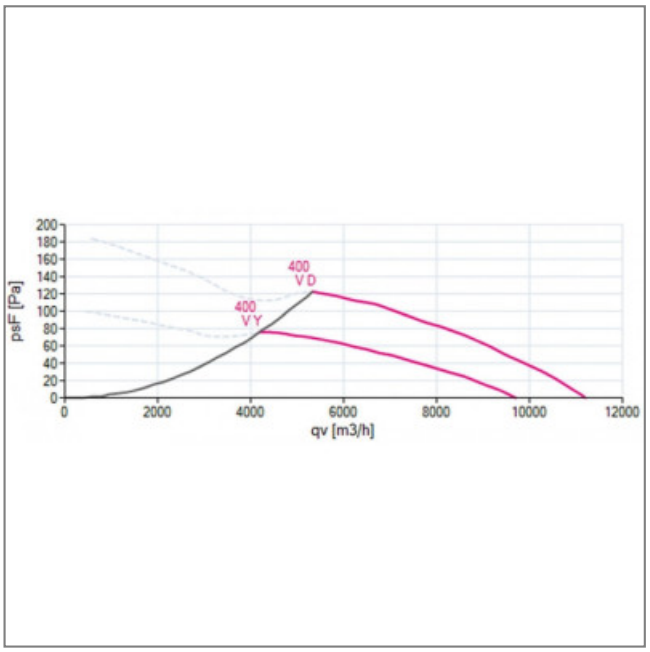
S.A.S.à Conseil de Surveillance au capital de 525 000 Euros
Parc Industriel des 50 Arpents
8, square Louis Blanc
77680 ROISSY-EN-BRIE - France