S.A.S.à Conseil de Surveillance au capital de 525 000 Euros
Parc Industriel des 50 Arpents
8, square Louis Blanc
77680 ROISSY-EN-BRIE - France

Moteur K48407 M02434 - 31200005

Caractéristiques :
- Diamètre de l'arbre : 12,7
- Longueur de l'arbre (mm) : 207,9
- Sens de rotation : SIH
- Alimentation : 230V
- Type de connexion : Bornier
- Vitesse (tours/minute) : 1100
- Intensité (ampères) : 0,38
- Puissance absorbée (watts) : 27
- Conformité RoHs : oui
- Monté sur : roulements
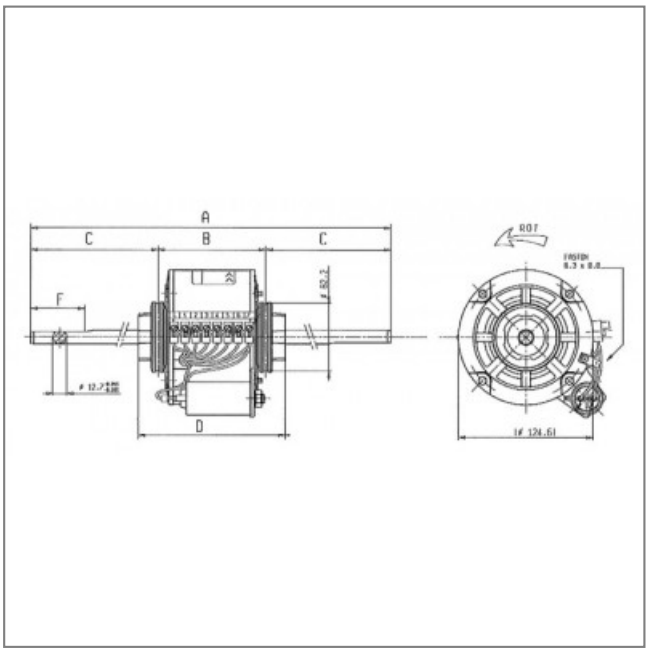
Côte d'encombrement : A = 500mm, B = 98/124mm, C = 189/201mm, D = 134,2mm, F = 110mm