S.A.S.à Conseil de Surveillance au capital de 525 000 Euros
Parc Industriel des 50 Arpents
8, square Louis Blanc
77680 ROISSY-EN-BRIE - France

Ventilateur S6D910-BC05-03 - 13032908

Ce ventilateur hélicoïde 13032908 **ebmpapst** constitue une solution idéale pour les professionnels dans les domaines de l'énergie éolienne et industrie de l'équipement d'ingénierie et finition mécanique...

Ventilateur hélicoïde AC axial **S6D910-BC05-03 ebmpapst** HyBlade avec moto-hélice 5 pales insert en tôle d'aluminium vaporisé de plastique PP et grille de protection avec buse intégrale.

- Sens de rotation à droite en regardant le rotor
- Isolation classe F
- Sens d'air hélice vers fixations
- IP54
- Contrôleur de température sorti, à isolation de base
- Conformité EN 60034-1 (2010); CE
- Homologation CSA C22.2 n° 100; UL 1004-1; EAC
- Masse 36kg

Caractéristiques :
- Fréquence : 50/60Hz
- Alimentation : 230/400V
- Type de connexion : boîte à bornes
- Débit (m3/h) : 23305
- Diamètre (hélice ou turbine) : 910
- Indice de protection : 54
- Sens de l'air : Hélice vers fixations
- Température de l'air véhiculé : de - 40° à + 80°
- Vitesse (tours/minute) : 970
- Intensité (ampères) : 3,86
- Puissance absorbée (watts) : 918
- Conformité RoHs : oui
- Monté sur : roulements
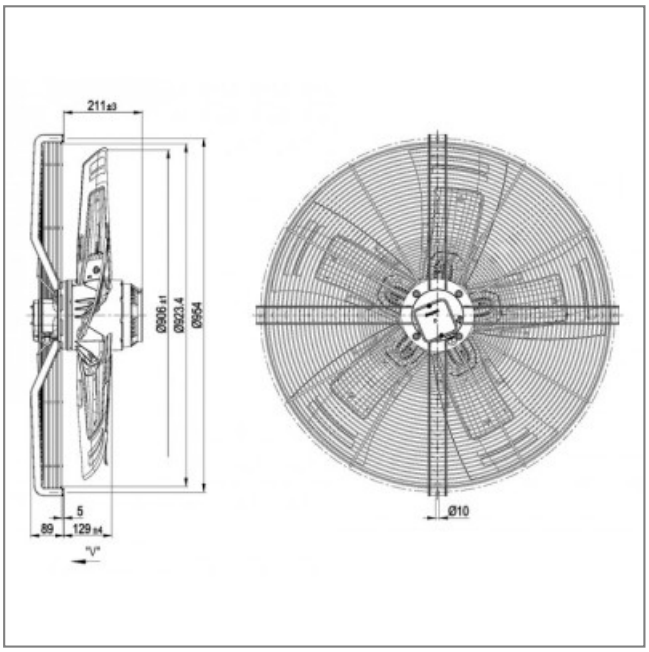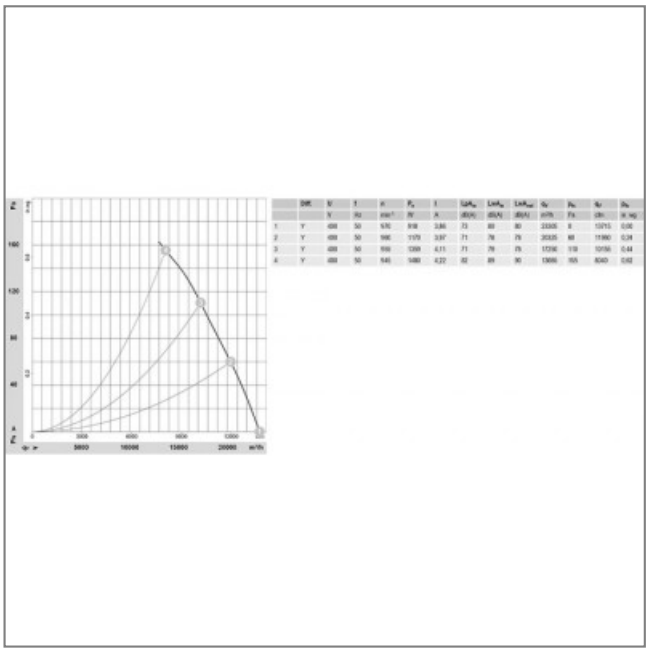
S.A.S.à Conseil de Surveillance au capital de 525 000 Euros
Parc Industriel des 50 Arpents
8, square Louis Blanc
77680 ROISSY-EN-BRIE - France