S.A.S.à Conseil de Surveillance au capital de 525 000 Euros
Parc Industriel des 50 Arpents
8, square Louis Blanc
77680 ROISSY-EN-BRIE - France

Moteur MH1 90 LX4 2.2/4 B3 - 25090401

Ce moteur 25090401 est idéal pour les professionnels car il est multi-usages dans le domaine de électricité, électronique, froid industriel, industrie…

Moteur électrique asynchrone triphasé **MH1 90 LX4 2.2/4 B3** carcasse aluminium.

- Roulements à billes
- IP55
- Classe d'isolation F
- Raccordement électrique par boîte à borne située sur le dessus et orientable à 90° dans les quatre directions
- Masse 19,3Kg

Caractéristiques :
- Hauteur de l'axe (mm) : 90
- Diamètre de l'arbre : 24
- Longueur de l'arbre (mm) : 50
- Fréquence : 50/60Hz
- Alimentation : 230/400V
- Type de connexion : boîte à bornes
- Indice de protection : 55
- Vitesse (tours/minute) : 1400
- Intensité (ampères) : 8,8/5,1
- Puissance absorbée (watts) : 2200
- Conformité RoHs : oui
- Monté sur : roulements

Côte d'encombrement : AB = 175mm, AC = 175mm, AD = 125mm, HD = 215mm, L = 352mm, PE = M20x1,5, A = 140mm, B = 125mm, C = 56mm, D = 24mm, E = 50mm, F = 8mm, G = 20mm, H = 90mm, K = 10mm, TBS = 41mm, TBW = 86mm, TBL = 86mm, TBH = 37mm
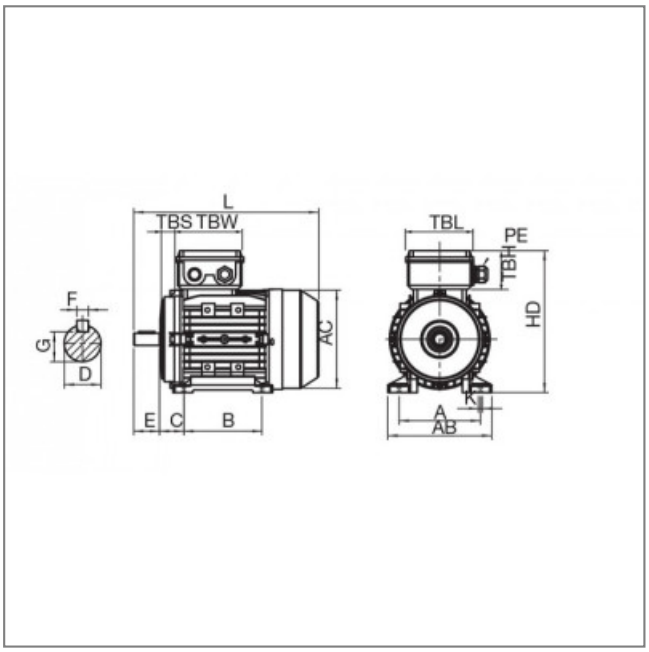
S.A.S.à Conseil de Surveillance au capital de 525 000 Euros
Parc Industriel des 50 Arpents
8, square Louis Blanc
77680 ROISSY-EN-BRIE - France