S.A.S.à Conseil de Surveillance au capital de 525 000 Euros
Parc Industriel des 50 Arpents
8, square Louis Blanc
77680 ROISSY-EN-BRIE - France

Ventilateur FN050-VDQ.4I.V7P1 - 11060526

Grâce à ses caractéristiques spécifiques le ventilateur hélicoïde 11060526 **ziehl-abegg** est utilisable dans de nombreuses et diverses applications : refroidissement, séchage…

Ventilateur hélicoide axial sur **FN050-VDQ.4I.V7P1 ziehl-abegg** sur embase carrée avec moteur à rotor extérieur et impulseur 7 pales faucilles.

- IP54
- Branchement électrique boîte à borne
- Protection contre les surcharges par thermocontact
- Isolation classe F
- Roulements à billes
- Sens d’air hélice vers fixation
- Masse 18,9kg

Caractéristiques :
- Fréquence : 50/60Hz
- Alimentation : 400V
- Type de connexion : boîte à bornes
- Débit (m3/h) : 9100
- Diamètre (hélice ou turbine) : 500
- Indice de protection : 54
- Sens de l'air : Hélice vers fixations
- Température de l'air véhiculé : de - 40° à + 70°
- Vitesse (tours/minute) : 1300/1025
- Niveau sonore (décibels) : 75
- Intensité (ampères) : 1,7/0,84
- Puissance absorbée (watts) : 770/490
- Conformité RoHs : oui
- Monté sur : roulements

Côte d'encombrement : B1 = 162mm, B3 = 226,3mm, B5 = 178,3mm
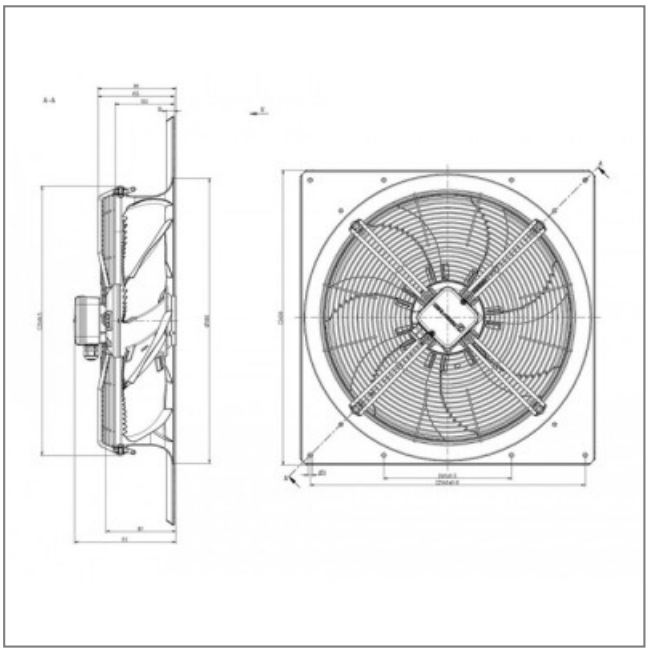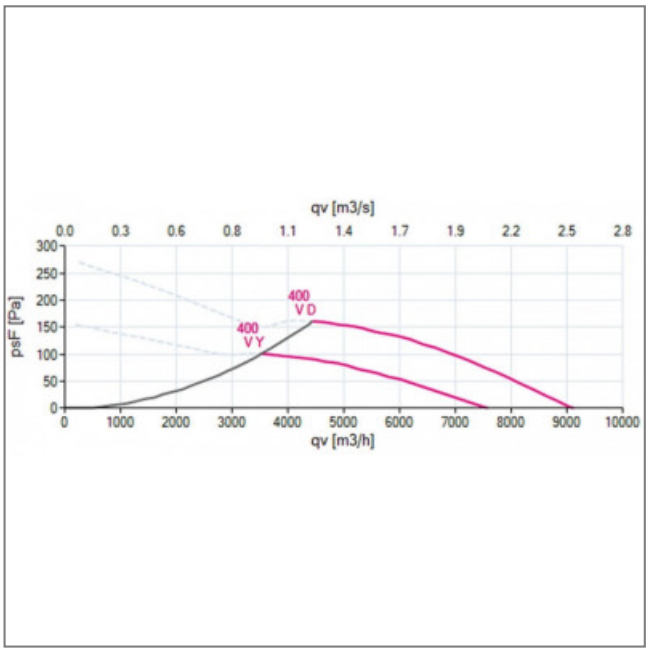
S.A.S.à Conseil de Surveillance au capital de 525 000 Euros
Parc Industriel des 50 Arpents
8, square Louis Blanc
77680 ROISSY-EN-BRIE - France