S.A.S.à Conseil de Surveillance au capital de 525 000 Euros
Parc Industriel des 50 Arpents
8, square Louis Blanc
77680 ROISSY-EN-BRIE - France

Ventilateur S6D630-BM01-02 - 13032670

Ce ventilateur hélicoïde sur grille 13032670 de la marque **ebmpapst** correspond aux attentes des professionnels dans les domaines du conditionnement d'air, des armoires réfrigérées, des aérothermes…

Ventilateur hélicoïde sur grille **S6D630-BM01-02 ebmpapst** avec moto-hélice avec 5 pâles faucilles, insert en tôle d'aluminium pulvérisé en plastique PP et grille de protection en acier phosphaté enduit de plastique noir.

- Sens d'air fixations vers hélice
- Protection contre les surcharges thermiques
- Sens de rotation à droite en regardant le rotor
- IP54 Isolation classe F
- Conforme à la norme EN 60034; CE
- Homologation VDE
- Branchement électrique boîte à borne
- Masse 17,1kg

Caractéristiques :
- Fréquence : 50/60Hz
- Alimentation : 400V
- Type de connexion : boîte à bornes
- Débit (m3/h) : 1260
- Diamètre (hélice ou turbine) : 630
- Indice de protection : 54
- Sens de l'air : Fixations vers hélice
- Température de l'air véhiculé : de - 40° à + 65°
- Vitesse (tours/minute) : 850/620
- Niveau sonore (décibels) : 69
- Intensité (ampères) : 1,38/0,76
- Puissance absorbée (watts) : 740/440
- Conformité RoHs : oui
- Monté sur : roulements

Côte d'encombrement : s = 133mm, t = 131,5mm

S.A.S.à Conseil de Surveillance au capital de 525 000 Euros
Parc Industriel des 50 Arpents
8, square Louis Blanc
77680 ROISSY-EN-BRIE - France

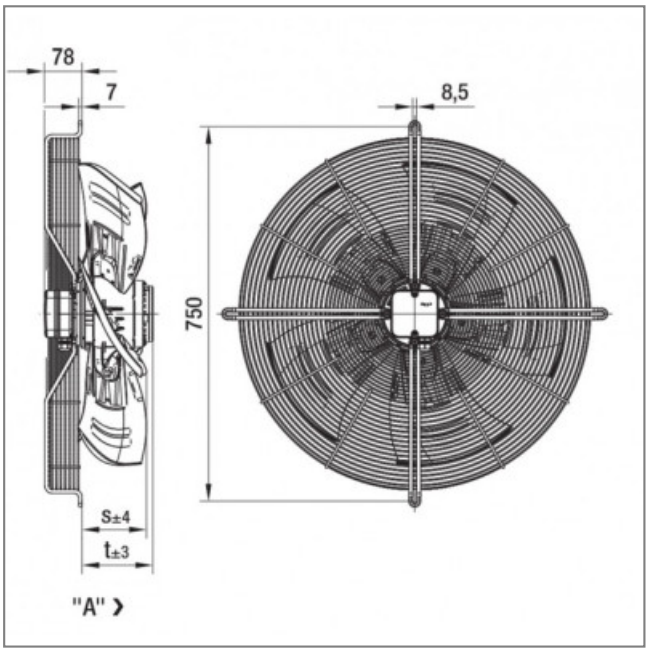

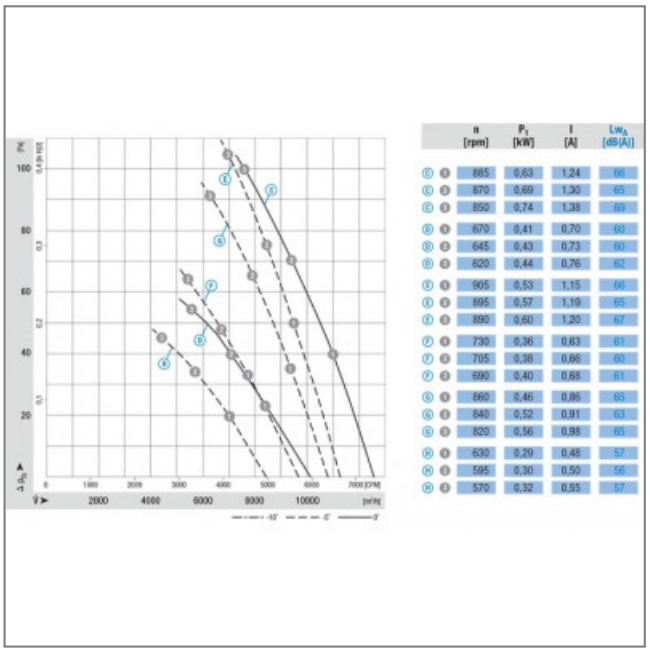

		n [rpm]	P_1 [kW]	I [A]	L_{WA} [dB(A)]
C	1	885	0,63	1,24	66
C	2	870	0,69	1,30	65
C	3	850	0,74	1,38	69
D	1	670	0,41	0,70	60
D	2	645	0,43	0,73	60
D	3	620	0,44	0,76	62
E	1	905	0,53	1,15	66
E	2	895	0,57	1,19	65
E	3	890	0,60	1,20	67
F	1	730	0,36	0,63	61
F	2	705	0,38	0,66	60
F	3	690	0,40	0,68	61
G	1	860	0,46	0,86	65
G	2	840	0,52	0,91	63
G	3	820	0,56	0,98	65
H	1	630	0,29	0,48	57
H	2	595	0,30	0,50	56
H	3	570	0,32	0,55	57