S.A.S.à Conseil de Surveillance au capital de 525 000 Euros
Parc Industriel des 50 Arpents
8, square Louis Blanc
77680 ROISSY-EN-BRIE - France

Ventilateur 4118N/2H8PU - 13020587

La qualité de ce ventilateur compact 13020587 **ebmpapst** donne à vos appareils une durée de vie plus longue, laboratoire, chauffage et ventilation…

Ventilateur compact courant continu **4118N/2H8PU ebmpapst** avec pales en plastique et carcasse en métal.

- Branchement électrique 2 fils, extrémités dénudées et étamées
- Roulements à billes
- Homologations VDE, UL, CSA, CCC, EAC
- Masse 390g

Caractéristiques :
- Dimensions (mm) : 119x119x38
- Fréquence : 50/60Hz
- Alimentation : 48V
- Type de connexion : fils
- Débit (m3/h) : 565
- Température de l'air véhiculé : de - 20° à + 75°
- Vitesse (tours/minute) : 11000
- Intensité (ampères) : 2,5
- Puissance absorbée (watts) : 120
- Conformité RoHs : oui
- Monté sur : roulements
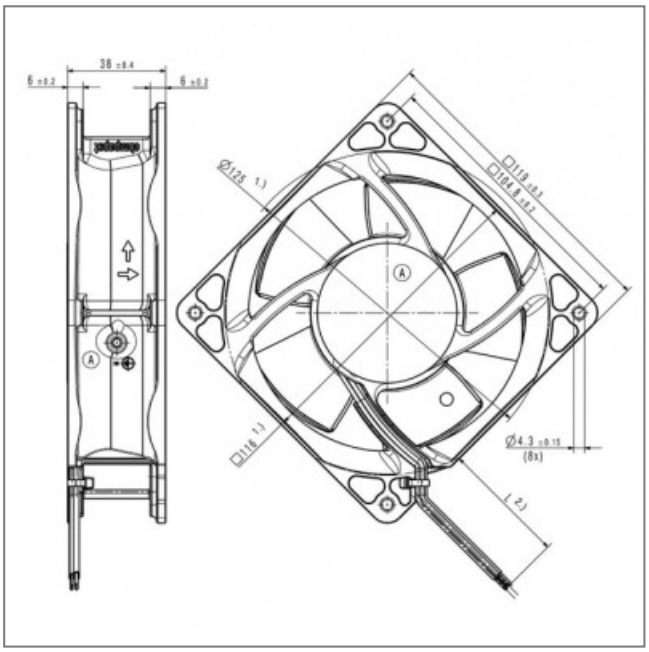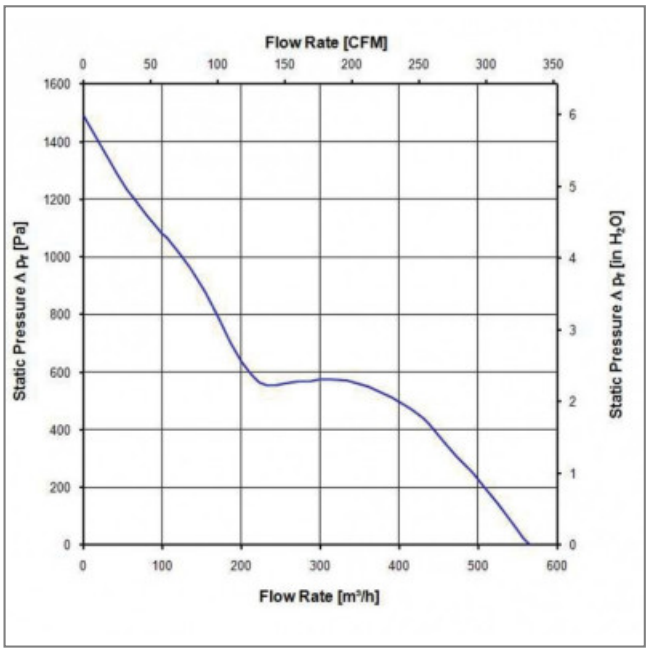
S.A.S.à Conseil de Surveillance au capital de 525 000 Euros
Parc Industriel des 50 Arpents
8, square Louis Blanc
77680 ROISSY-EN-BRIE - France