S.A.S.à Conseil de Surveillance au capital de 525 000 Euros
Parc Industriel des 50 Arpents
8, square Louis Blanc
77680 ROISSY-EN-BRIE - France

Ventilateur DDM 9/9.350.4 BRIDE ET SUPPORT - 30460958

Ce ventilateur centrifuge 30460958 NICOTRA est idéal pour les professionnels dans le domaine de électricité, électronique, industrie, ingénierie industrielle…

Ventilateur centrifuge double ouie basse pression **DDM 9/9.350.4 BRIDE ET SUPPORT NICOTRA**.

- Branchement électrique boîte à bornes
- Protection thermique à l'extérieur
- Isolation classe F
- IP55
- Poids : 25kg

Caractéristiques :
- Dimensions sortie d'air (L x h) : 298x262
- Fréquence : 50/60Hz
- Alimentation : 230V
- Type de connexion : boîte à bornes
- Débit (m3/h) : 2500
- Indice de protection : 55
- Température de l'air véhiculé : de - 20° à + 40°
- Vitesse (tours/minute) : 1250
- Intensité (ampères) : 3
- Puissance absorbée (watts) : 350
- Conformité RoHs : oui
- Monté sur : roulements
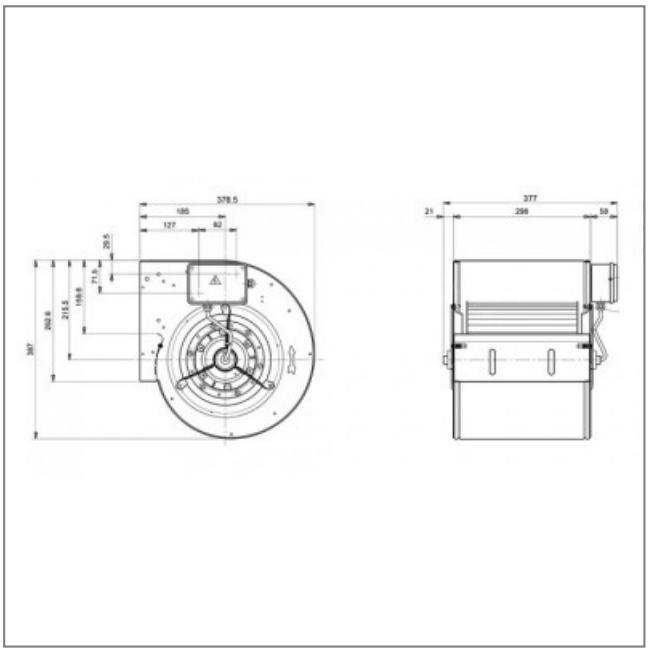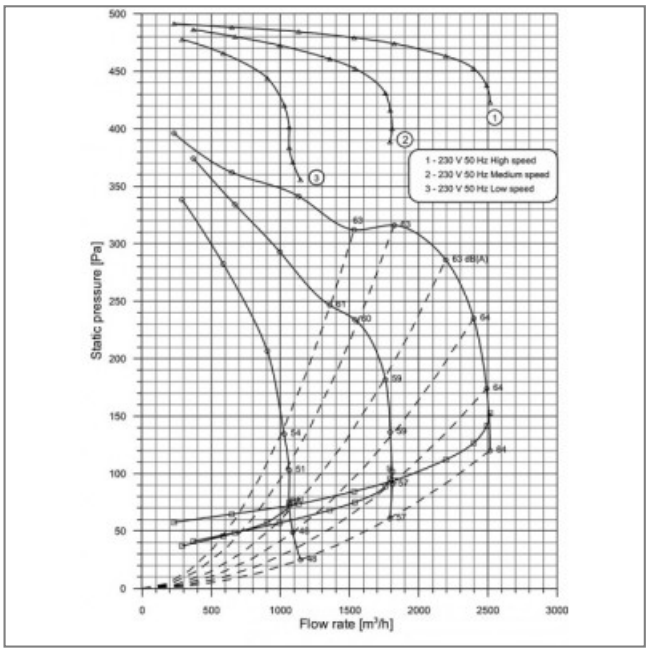
S.A.S.à Conseil de Surveillance au capital de 525 000 Euros
Parc Industriel des 50 Arpents
8, square Louis Blanc
77680 ROISSY-EN-BRIE - France