S.A.S.à Conseil de Surveillance au capital de 525 000 Euros
Parc Industriel des 50 Arpents
8, square Louis Blanc
77680 ROISSY-EN-BRIE - France

Ventilateur W6D710-DH01-07 - 13030717

Ventilateur 13030717 **ebmpapst** utilisé dans une très large gamme d'application : industrie automobile, énergie éolienne…

Ventilateur hélicoïde axial HyBlade **W6D710-DH01-07 ebmpapst** sur embase carrée, moto-hélice 5 pales faucilles insert en tôle d'aluminium, surmoulée avec de la matière plastique PP avec pavillon profond carré.

- Contrôleur de température sorti à isolation de base
- Isolation classe F
- IP54
- Sens de rotation à gauche en regardant le rotor
- Roulements à billes Sens d'air fixations vers hélice
- Branchement électrique boîte à bornes
- Conformité EN 60034-1 (2010); CE
- Homologation VDE; EAC
- Masse 40,1kg

Caractéristiques :
- Fréquence : 50/60Hz
- Alimentation : 400V
- Type de connexion : boîte à bornes
- Débit (m3/h) : 16080
- Diamètre (hélice ou turbine) : 710
- Indice de protection : 54
- Sens de l'air : Fiations vers hélice
- Température de l'air véhiculé : de - 40° à + 80°
- Vitesse (tours/minute) : 940
- Intensité (ampères) : 2,07
- Puissance absorbée (watts) : 725
- Conformité RoHs : oui
- Monté sur : roulements
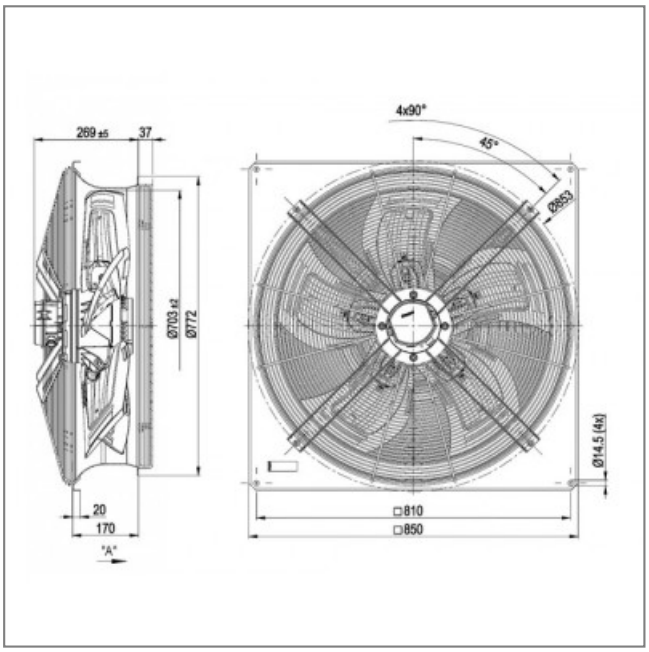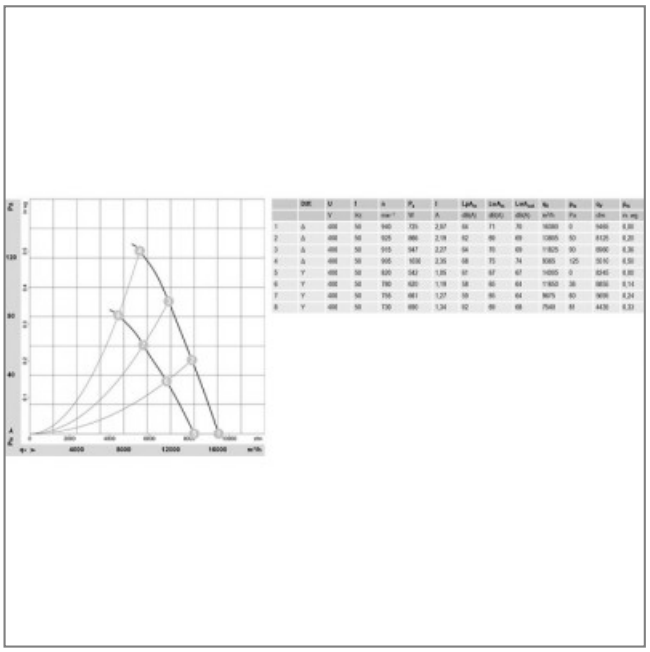
S.A.S.à Conseil de Surveillance au capital de 525 000 Euros
Parc Industriel des 50 Arpents
8, square Louis Blanc
77680 ROISSY-EN-BRIE - France