S.A.S.à Conseil de Surveillance au capital de 525 000 Euros
Parc Industriel des 50 Arpents
8, square Louis Blanc
77680 ROISSY-EN-BRIE - France

Ventilateur DDM 9/9.350.4.3V BRIDE ET SUPPORT - 30460956

Ce ventilateur centrifuge double ouïe 30460956 **NICOTRA** est utilisé dans une très large gamme d'application : électricité, équipement, informatique…

Ventilateur centrifuge double ouie haute performance **DDM 9/9.350.4.3V BRIDE ET SUPPORT NICOTRA** avec moteur à rotor extérieur intégré et optimisé et roue à aubes courbées vers l'avant en tôle d'acier galvanisée.

- Roulements à billes
- IP44
- Isolation classe F
- Poids : 25kg

Caractéristiques :
- Dimensions sortie d'air (L x h) : 298x262
- Fréquence : 50/60Hz
- Alimentation : 230V
- Type de connexion : boîte à bornes
- Débit (m3/h) : 2800
- Indice de protection : 44
- Température de l'air véhiculé : de - 20° à + 40°
- Vitesse (tours/minute) : 1310
- Niveau sonore (décibels) : 61
- Intensité (ampères) : 3,4
- Puissance absorbée (watts) : 350
- Conformité RoHs : oui
- Monté sur : roulements
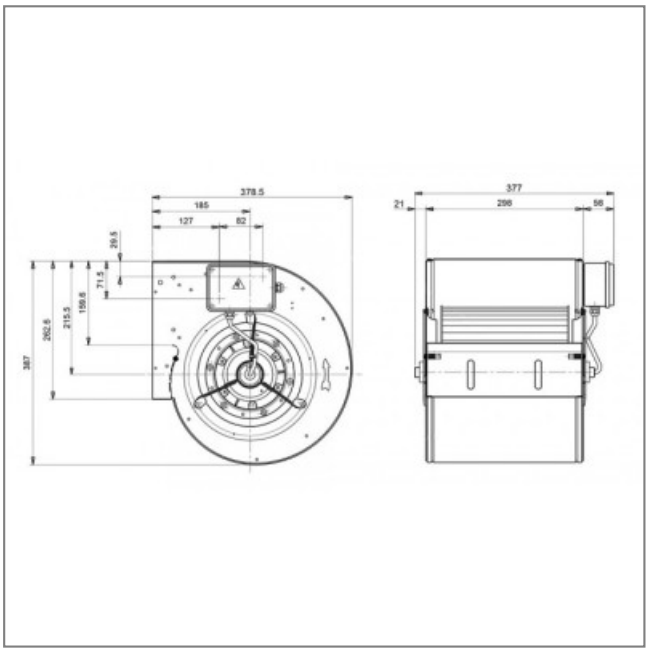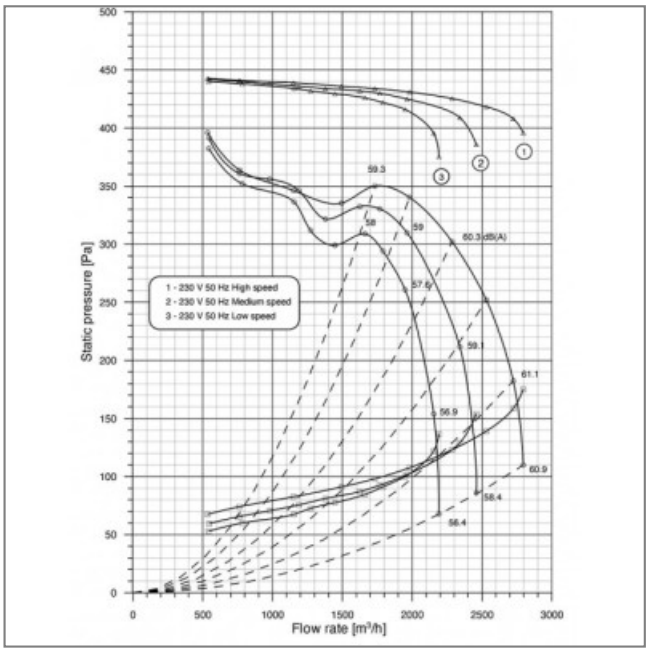
S.A.S.à Conseil de Surveillance au capital de 525 000 Euros
Parc Industriel des 50 Arpents
8, square Louis Blanc
77680 ROISSY-EN-BRIE - France