S.A.S.à Conseil de Surveillance au capital de 525 000 Euros
Parc Industriel des 50 Arpents
8, square Louis Blanc
77680 ROISSY-EN-BRIE - France

Moto-turbine R2E220-AA01-G9. - 13430151

Cette moto-turbine 13430151 de la marque **ebmpapst** correspond aux attentes des professionnels dans les domaines de l'automobile, des produits électroniques…

Moto-turbine à réaction **R2E220-AA01-G9 ebmpapst** avec roue 11 pales recourbées vers l'arrière en plastique PA renforcé avec de la fibre de verre.

- Sens de rotation horaire vu côté rotor
- Isolation Classe B
- Roulements à billes
- IP44
- Branchement électrique par câble
- Protection contre les surcharges thermiques connectée en interne
- Conformité EN 60335-1; CE
- Homologation CSA C22.2 No. 100; UL 1004-1
- Masse 1,3kg

Caractéristiques :
- Longueur du câble (m) : 0,45
- Fréquence : 50/60Hz
- Alimentation : 230V
- Type de connexion : câble
- Débit (m3/h) : 830
- Diamètre (hélice ou turbine) : 220
- Indice de protection : 44
- Température de l'air véhiculé : de - 25° à + 50°
- Vitesse (tours/minute) : 2300
- Intensité (ampères) : 0,28
- Puissance absorbée (watts) : 63
- Conformité RoHs : oui
- Monté sur : roulements

S.A.S.à Conseil de Surveillance au capital de 525 000 Euros
Parc Industriel des 50 Arpents
8, square Louis Blanc
77680 ROISSY-EN-BRIE - France

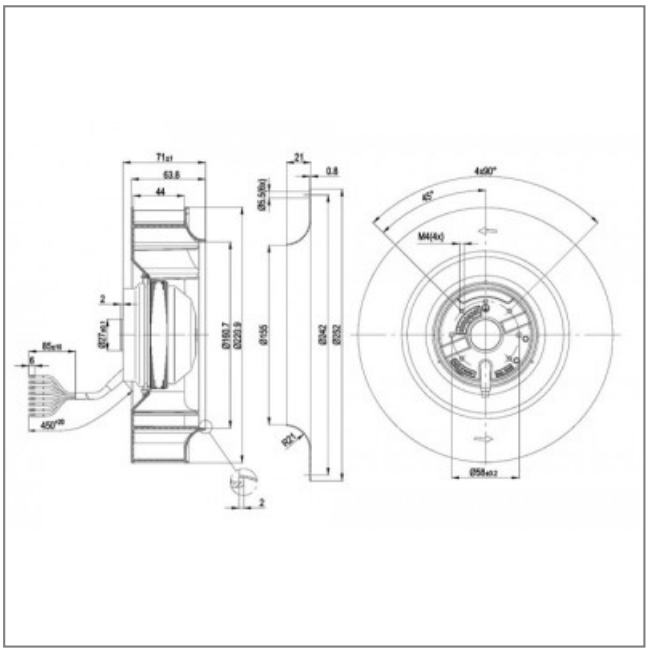

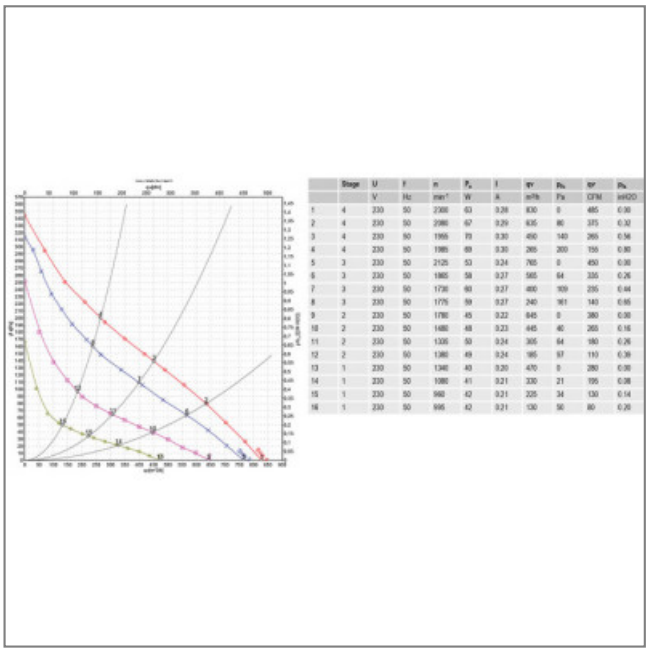

Stage	U	f	n	P_u	I	q_v	P_{hs}	q_p	P_{hs}
	V	Hz	min^{-1}	W	A	m^3/h	Pa	CFM	inH2O
1	4	230	50	2300	63	0.28	830	0	485	0.30
2	4	230	50	2196	67	0.29	635	80	375	0.32
3	4	230	50	1955	73	0.30	450	140	265	0.36
4	4	230	50	1785	69	0.30	265	200	155	0.60
5	3	230	50	2125	53	0.24	765	0	450	0.30
6	3	230	50	1905	58	0.27	585	64	335	0.26
7	3	230	50	1730	60	0.27	400	109	235	0.44
8	3	230	50	1775	59	0.27	240	161	140	0.65
9	2	230	50	1780	45	0.22	645	0	380	0.30
10	2	230	50	1480	48	0.23	445	40	265	0.16
11	2	230	50	1335	50	0.24	305	64	180	0.26
12	2	230	50	1380	49	0.24	185	97	110	0.36
13	1	230	50	1340	40	0.20	470	0	280	0.30
14	1	230	50	1080	41	0.21	330	21	195	0.08
15	1	230	50	990	42	0.21	225	34	130	0.14
16	1	230	50	995	42	0.21	130	56	80	0.20