S.A.S.à Conseil de Surveillance au capital de 525 000 Euros
Parc Industriel des 50 Arpents
8, square Louis Blanc
77680 ROISSY-EN-BRIE - France

Moto-turbine RH31C-ZID.DC.1R - 11430461

Cette mot-turbine 11430461 **ziehl-abegg** est facile à utiliser dans de nombreux domaines d'activité : ventilation de locaux industriels…

Moto-turbine à réaction **RH31C-ZID.DC.1R ziehl-abegg**, roue simple entrée en aluminium avec pales incurvées vers l'arrière.

- Protection moteur par gestion active de la température intégrée
- Isolation classe F
- IP55
- Roulements à billes avec lubrification longue durée
- Branchement électrique boîte à bornes
- Masse 11kg

Caractéristiques :
- Fréquence : 50/60Hz
- Alimentation : 380/480V
- Type de connexion : boite à bornes
- Débit (m3/h) : 5700
- Diamètre (hélice ou turbine) : 310
- Indice de protection : 55
- Température de l'air véhiculé : de - 25° à + 60°
- Vitesse (tours/minute) : 3550
- Intensité (ampères) : 3,6/2,85
- Puissance absorbée (watts) : 2200
- Conformité RoHs : oui
- Monté sur : roulements
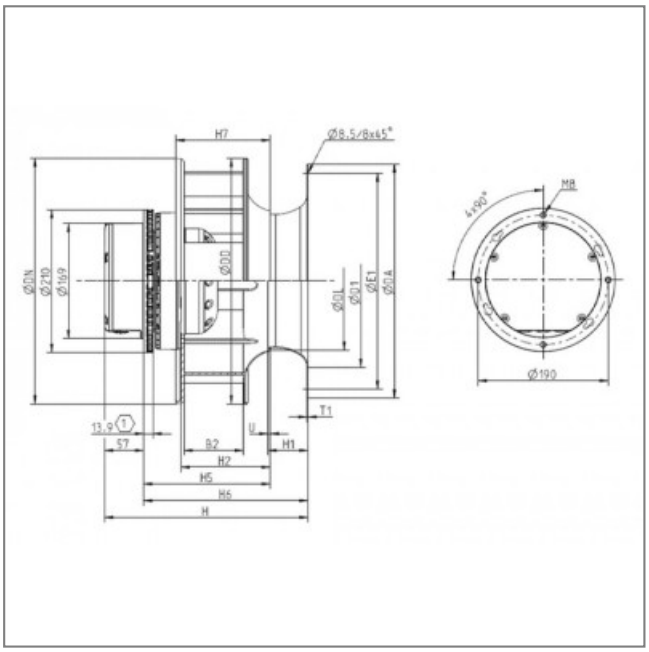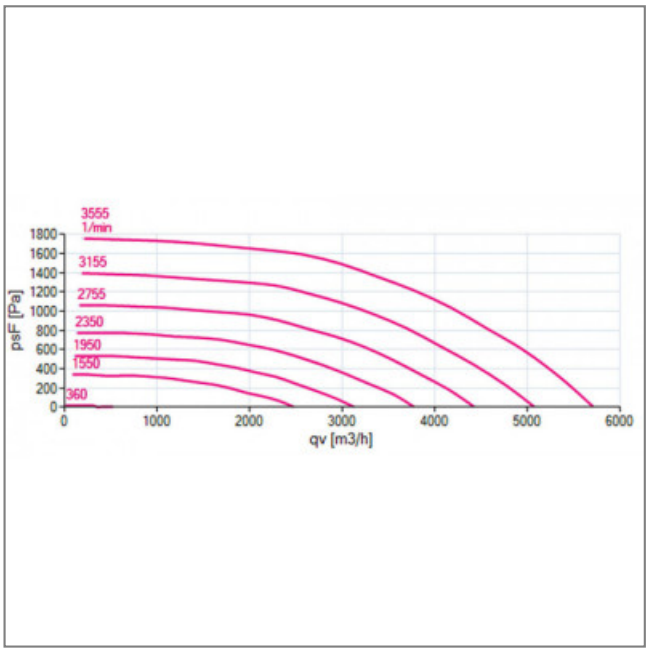
S.A.S.à Conseil de Surveillance au capital de 525 000 Euros
Parc Industriel des 50 Arpents
8, square Louis Blanc
77680 ROISSY-EN-BRIE - France