S.A.S.à Conseil de Surveillance au capital de 525 000 Euros
Parc Industriel des 50 Arpents
8, square Louis Blanc
77680 ROISSY-EN-BRIE - France

Moto-turbine K3G310-RR05-H2 - 13653150

Cette moto-turbine à réaction 13653150 de la marque **ebmpapst** correspond aux attentes des professionnels dans diverses domaines d'application.

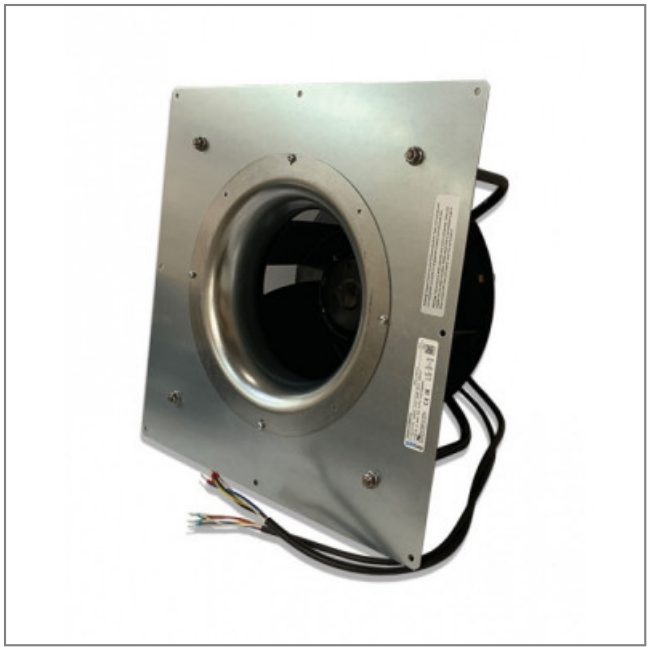

Moto-turbine à réaction **K3G310-RR05-H2 ebmpapst** aspirant d'un seul côté avec support de ventilateur en acier peint en noir.

- Sens de rotation horaire vu côté rotor
- Protection thermique connectée en interne
- Roulements à billes
- Branchement électrique câble
- Isolation classe F
- IP 55
- Conforme à la norme EN 61800-5-1/ EN60335-1 / CE
- Masse 9,5kg

Caractéristiques :
- A économie d'énergie : oui
- Dimensions (mm) : 440x440
- Longueur du câble (m) : 0,6
- Fréquence : 50/60Hz
- Alimentation : 230V
- Type de connexion : câble
- Débit (m3/h) : 3680
- Diamètre (hélice ou turbine) : 310
- Indice de protection : 55
- Température de l'air véhiculé : de - 25° à + 60°
- Vitesse (tours/minute) : 2360
- Niveau sonore (décibels) : 81
- Intensité (ampères) : 2,2
- Puissance absorbée (watts) : 500
- Conformité RoHs : oui
- Monté sur : roulements

S.A.S.à Conseil de Surveillance au capital de 525 000 Euros
Parc Industriel des 50 Arpents
8, square Louis Blanc
77680 ROISSY-EN-BRIE - France

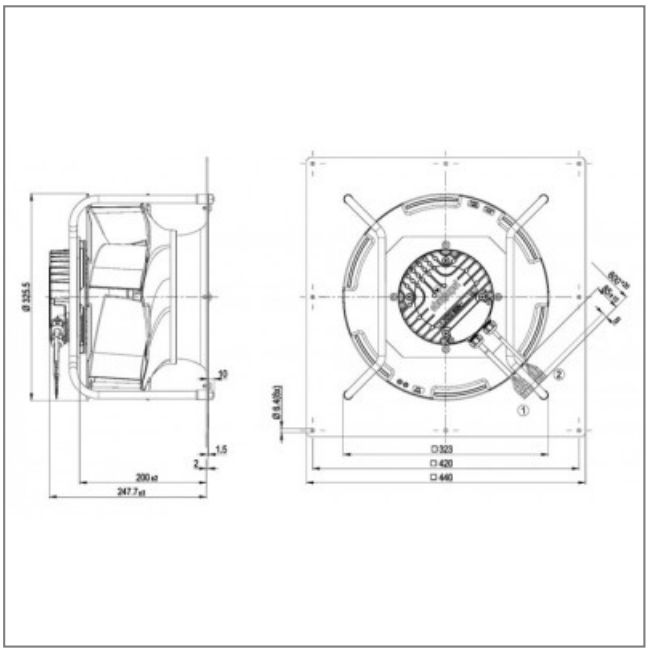

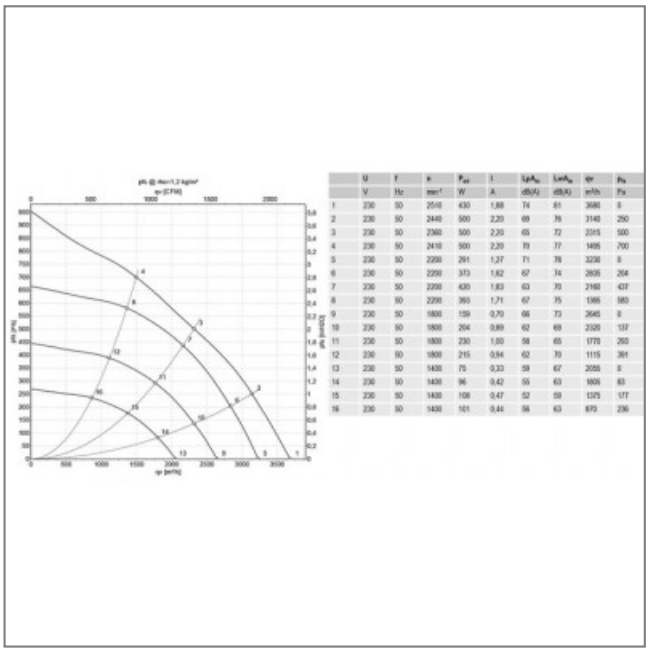

	U	f	n	P_{el}	I	LpA_w	LwA_w	qv	p_{fs}
	V	Hz	min^{-1}	W	A	dB(A)	dB(A)	m³/h	Pa
1	230	50	2510	430	1,88	74	81	3686	0
2	230	50	2440	500	2,20	69	76	3140	250
3	230	50	2360	500	2,20	65	72	2315	500
4	230	50	2410	500	2,20	70	77	1495	700
5	230	50	2200	291	1,27	71	78	3230	0
6	230	50	2200	373	1,62	67	74	2835	264
7	230	50	2200	400	1,83	63	70	2160	437
8	230	50	2200	393	1,71	67	75	1366	583
9	230	50	1800	159	0,70	66	73	2645	0
10	230	50	1800	204	0,89	62	69	2320	137
11	230	50	1800	230	1,00	58	65	1770	260
12	230	50	1800	215	0,94	62	70	1115	391
13	230	50	1400	75	0,33	59	67	2055	0
14	230	50	1400	96	0,42	55	63	1805	83
15	230	50	1400	108	0,47	52	59	1375	177
16	230	50	1400	101	0,44	56	63	870	236